Фрагмент плана склада сырья.

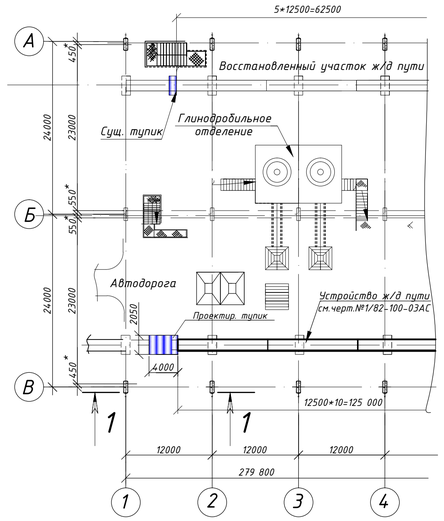

1 - 1

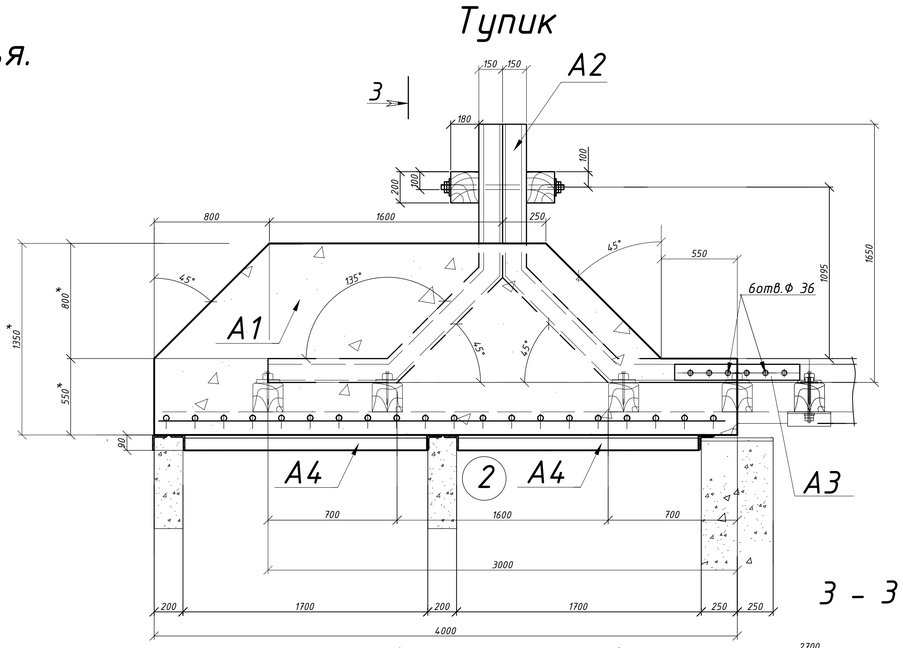

3 - 3

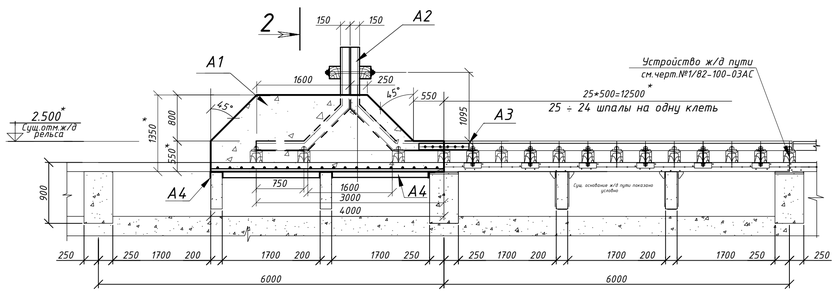

2 - 2

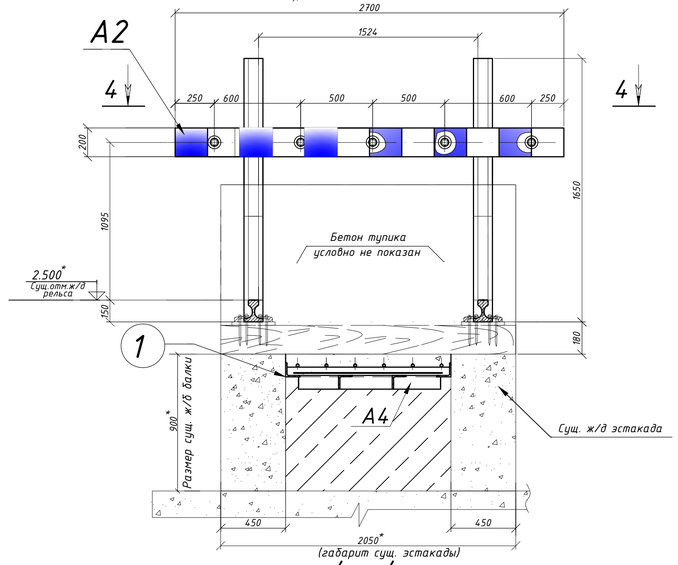

4 - 4

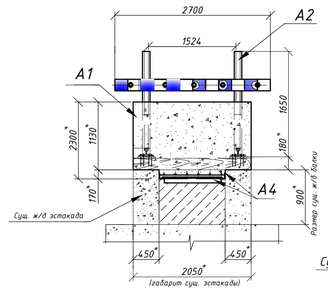

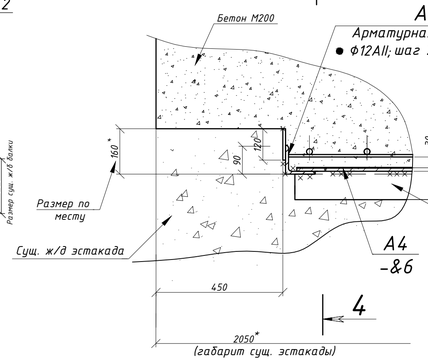

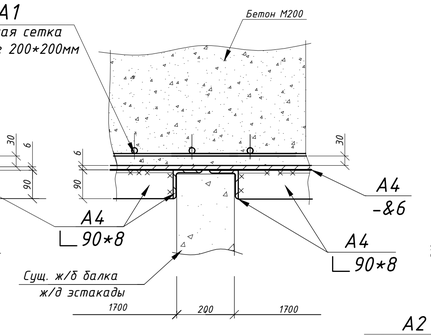

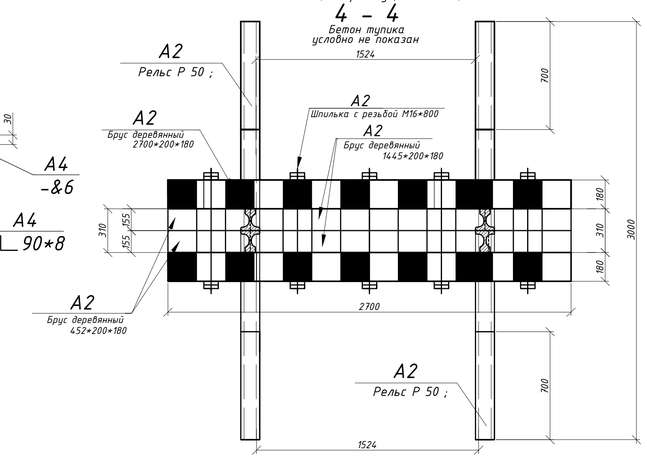

Ведомость элементов на тупик.

Марка	Наименование	Сечение: эскиз	Сечение: поз.	Сечение: состав	Кол. шт	Марка металла	Примеч.
A1	Бетонная подушка		1	Бетон М200	1	ВСт3кп2	укладывать послойно
				армат●Ф 12; шаг 200мм			по периметру
				сетка lобщ.п.м=47 п.м			
A2	Тупик		2	Стойки тупикового упора- Рельс Р 50 ; l=2700 п.м; 4шт	1	ВСт3кп2	
			3	Брус деревянный 2700*200*180			
			4	Брус деревянный 1445*200*180			
			5	Брус деревянный 452*200*180			
			6	Шпилька с резьбой М16*800			
			7	Гайка М16			
			8	Шайба 16*44			
A3	Накладка		9	Накладка 1Р-50 (6отв.) ГОСТ 8193-73	2	ВСт3кп2	2 шт
			10	Болты путевые с гайками М24*180			6 шт
				Шайбы пружинные путевые М24			6 шт
A4	Не съемная опалубка		11	-&6	1	ВСт3кп2	погонаж
			12	∟90*8			

Ведомость материалов и объемов работ.

Профиль	Вес, в кг	Примечание
Арматура ● Ф12 AII; lобщ.=47п.м ГОСТ 5781-82	42 кг	
Бетон М200	9 $м^3$	
Рельс Р 50 ;	556 кг	$l_{общ}$=10,8 п.м
-&6	170 кг	
∟90*8	280 кг	
Брус деревянный 200*180; lобщ.= 10,2п.м.	0,37 $м^3$	
Шпилька с резьбой М16*800	5 шт	
Гайка М16	20 шт	
Шайба 16*44	20 шт	
Накладка 1Р-50 (6отв.) ГОСТ 8193-73	4 шт	
Болты путевые с гайками М24*180	12 шт	
Шайбы пружинные путевые М24	12 шт	
Шпала деревянная 200*180*2050	4шт	
Подкладки -тип КБ-50; ГОСТ 16277-93	8 шт	
Костыль 16*16 l=165мм	40 шт	

1. Настоящий чертеж разработан на основании технического задания АЦ ПШИ №16.05 от 22.02.2016 года .
2. Чертеж рассматривать совместно с чертежом №1/82-100-03 АС.
3. Чертежом предусматривается устройство железнодорожного тупика на складе сырья АЦ ПШИ путь №4. Бетонирование тупика выполнять только после реконструкции ж/д пути №4 (для привязки и соединения тупика с ж/д путем.
4. За отм. +2,500 принят уровень головки железнодорожного рельса по складу.
5. Все работы по устройству ж/д тупика и устройства ж/д пути выполнять по наряду-допуску и в соответствии с ПОР и ППР, в котором необходимо предусмотреть мероприятия обеспечивающие безопасные условия производства работ.
6. Тупиковые железнодорожные упоры- предохранительные приспособления, находящиеся на концах ж/д пути. Тупиковый ж/д упор спроектирован с учетом кинетической энергии поезда и согласно ТУ 5264-001-83875090-2016.
7. Примыкающие рельсовые ж/д пути Р65 по складу готовой продукции стыкуются со стойками тупикового упора стыковыми накладками (Р65 или 2Р-65).
8. После установки стоек тупикового упора , на обе нити ж/д пути на стойки монтируется блок брусьев и закрепляется на шпильки М16 с обеих сторон шайбами 16 и гайками М16 для обеспечения устойчивости тупикового упора.
9. По сущ. ж/б конструкциям эстакады выполняем не съемную опалубку из ∟ 90*8 и -& 6мм, с укладкой арматурной сетки из ●Ф12мм (шагом 200*220).
10. После монтажа м/к , собранную конструкцию тупикового упора заливают бетоном М200 согласно чертежа, формируя тупиковую балластовую призму. Укладку бетона М200 выполнять послойно. Низ эстакады уплотнить грунтом.
9. Брус ограждения антисептирован и окрашен в черный цвет, с нанесенными белой краской поперечными полосами шириной 225мм.
10. Работы по устройству ж/б конструкций выполнить в соответствии с требованиями ДБН А.32-2-2009 и ДСТУ-Н Б.В.2.1-28:2013.
11. Сварку арматурных и закладных элементов производить по ДСТУ Б.В.2.6.-169:2011.
12. Металлоконструкции запроектированы в соответствии с требованиями ВБН В.2.2-58.2-94.
13. Изготовление и монтаж конструкций производить по требованиям ВБН В.2.2.-58.2-94 и ДБН А.32-2-2009.
14. * Размеры и отметки уточнить по месту.
15. Расход материалов уточнить по фактически выполненному объему работ. Все вопросы при необходимости согласовать с ПКО.
16. Все металлоконструкции после монтажа окрасить масляной краской за 2 раза по слою грунта.

Изм	Лист	№документ	Подпись	Дата	
Разраб	Кохановская				
Нач.ПКО	Кохановская				
Соглас.					

АЦ ПШИ и ПШО. Склад сырья.

1/82 - 100 - 03 АС

Реконструкция железнодорожного пути №4 на южной стороне. Тупик.

Масшт	Литер	Масса
Лист	Листов	

План на отм. 0,000. Разрез 1-1;2-2;3-3. Узел 1.

ПКО ЧАО "Запорожогнеупор"

Начальник ОТ и ПБ: А.В.Ткач
Начальник АЦ: А.С.Борисов
В.В.Масейко
С.В.Гурский
Главный механик:
Начальника ОКСиИ:
Согласовано:
Утверждаю: С.А.Святовец
Ио.директора по инжинирингу: