План бетонной площадки

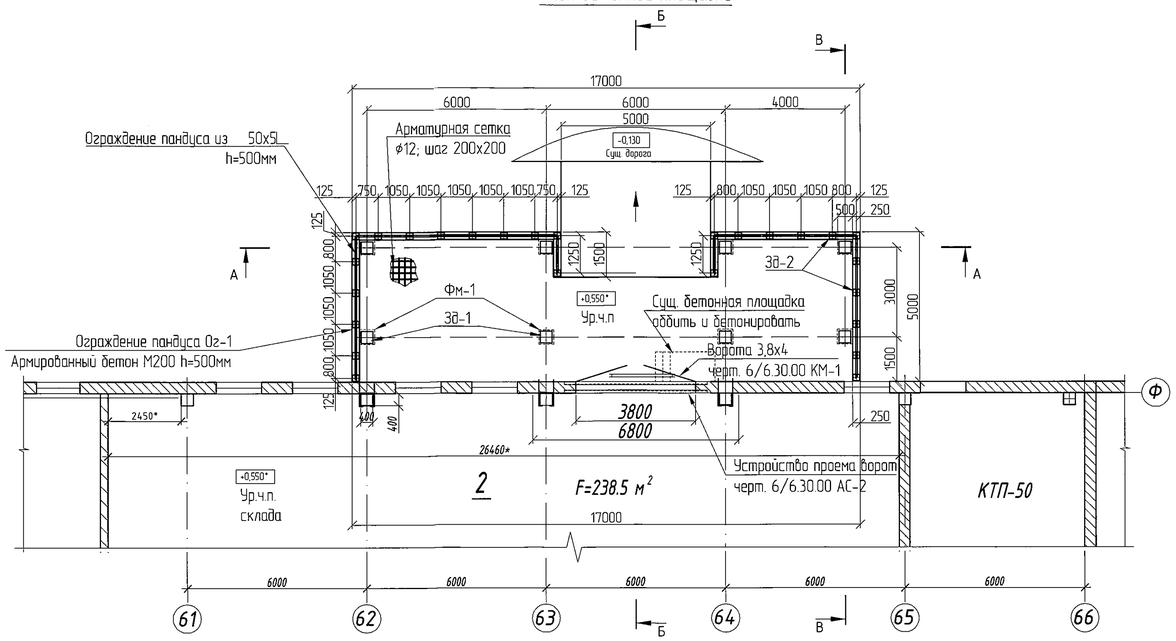

В-В
1:50

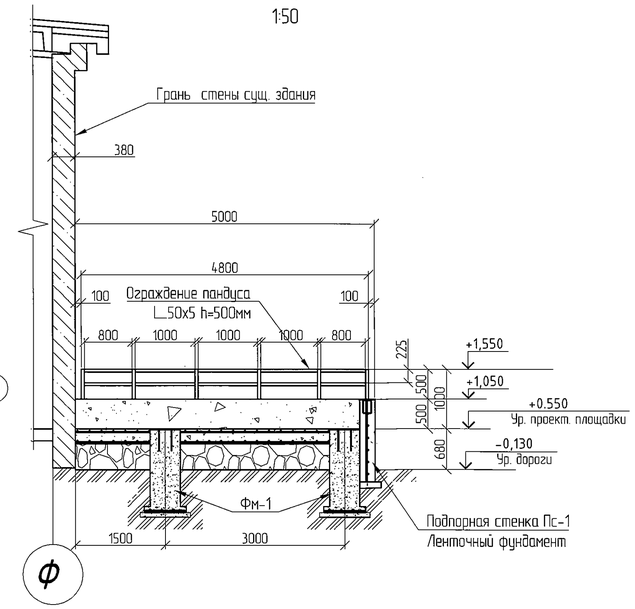

А-А
1:50

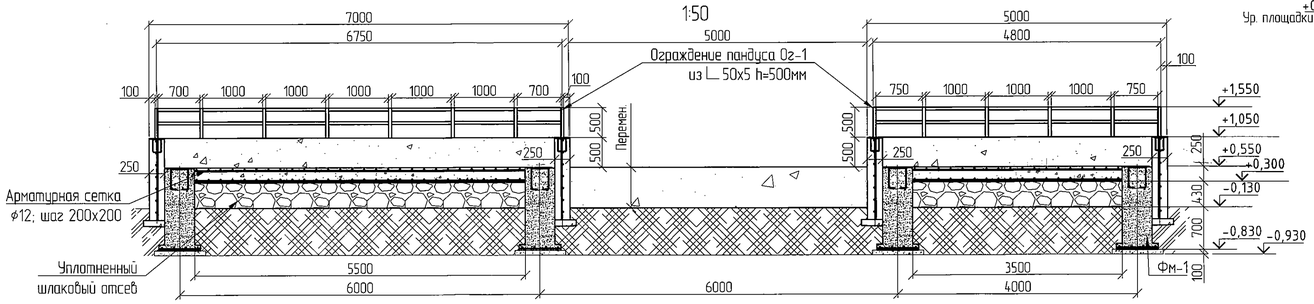

Г-Г
Фм-1

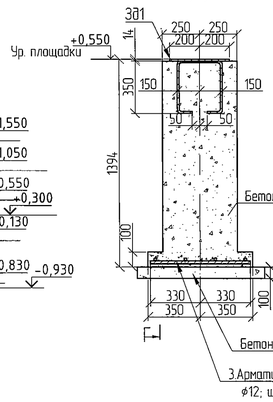

В-В

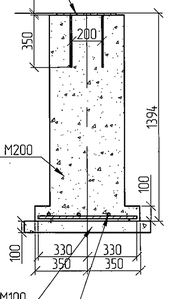

Зд-1

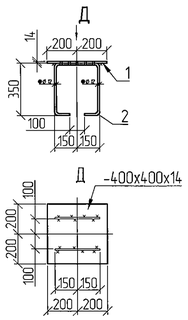

Б-Б
1:50

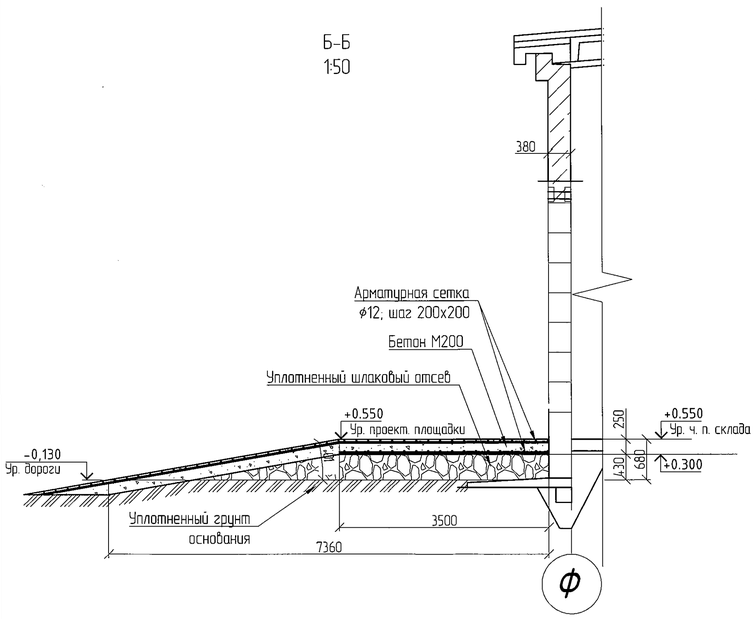

Пс-1
Е-Е

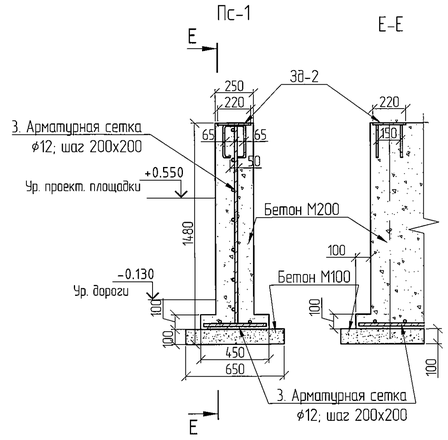

Зд-2

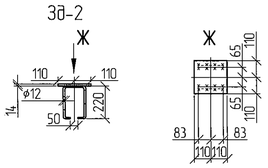

8. Изготовление и монтаж конструкций производить в соответствии с требованиями СНиП III-40-802, СНиП III-18-75.
9. Материал конструкций – сталь углеродистая марки В Ст3 кп2 ГОСТ 380-2005.
10. Сварку конструкций производить электродами Э-42 по ГОСТ 9467-75. Катет сварных швов принимать по наименьшей толщине свариваемых элементов. Наплывы видимых стыковых швов зачистить до гладкости основного металла.
11. Контроль качества швов сварных соединений производить в соответствии СНиП III-18-75.
12. Расход материалов уточнить по дефектной ведомости цеха. При необходимости все вопросы согласовать с ПКО.
13. Все металлоконструкции окрасить масляной краской за 2 раза по грунту согласно СТП 00191885-063:2015.
14. * – Размеры и отметки уточнить по месту.

Спецификация изделий на один элемент монолитных конструкций

Формат	Зона	Поз.	Обозначение	Наименование	К-во	Примеч.
				Фундамент Фм-1		8 шт.
				Закладной элемент Зд-1		
		1	ГОСТ 19903-76	-400х400х14	1	ВСт3кп2
		2	ГОСТ 5781-82	ф12, l=1,2 м	2	
		3	ГОСТ 5781-82	ф12, lобщ=4,5 м	1	
				Материалы		
				Бетон М200	0,4 м³	
				Бетон М100	0,1 м³	
				Ограждение Ог-1		
			ГОСТ 8509-93	∟ 50х5 lобщ=61м		ВСт3кп2
				Подпорная стенка Пс-1		
				Закладной элемент Зд-2	26	
			ГОСТ 19903-76	-220х220х14	1	
			ГОСТ 5781-82	ф12 l=0,7м	2	
			ГОСТ 5781-82	ф12, lобщ= 350м		
				Материалы		
				Бетон М200	8.6 м³	
				Бетон М100	1,5 м³	
				Площадка Пл-1		
			ГОСТ 5781-82	ф12, lобщ=1424м		
				Бетон М200	18 м³	
				Уплотненный шлаковый отсев	31 м³	
				Пандус Пн-1		
			ГОСТ 5781-82	ф12, lобщ=275м		
				Бетон М200	6 м³	
				Уплотненный шлаковый отсев	3 м³	

Выборка материалов и объемов работ

Бетон М200	33м³
Бетон М100	1,6м³
Уплотненный шлаковый отсев	31м³

Выборка металла по профилям, в кг

Профиль	ГОСТ	Марка стали	Вес, в кг
- δ 14	19903-76	ВСт3кп2	282
∟ ф12	5781-82		1194
50х5	8509-93	ВСт3кп2	228
Итого:			1704
2% на массу наплавленного материала:			34
с учетом коэффициента 1,03 на раскрой:			1756
Всего:			1790

1. Данный чертеж разработан на основании технического задания АЦ ПВИ№16-130 от13.12.2018г.
2. Настоящим чертежом предусматривается устройство пандуса склада готовой продукции АЦ ПВИ.
3. Все работы по устройству проема проводить по наряду-допуску ОГЭ и в соответствии с ПОР, в котором предусмотреть мероприятия, обеспечивающие безопасные условия проведения работ.
4. Для устройства пандуса необходимо:
- выполнить ленточный фундамент Пс-1;
- заложить фундаменты Фм-1;
- выполнить площадку Пл-1;
- выполнить пандус Пн-1.
5. За отметку +0,550 принят уровень чистого пола существующего здания склада. За отметку -0,130 принят уровень существующей дороги.
6. Уклон пандуса не должен превышать 10°.
7. Металлоконструкции запроектированы в соответствии с требованиями СНиП II-23-81; СНиП 3.03.01-87.

КОНТРОЛЬНЫЙ

					АЦ	ПВИ Склад готовой продукции	
Изм.	Лист	№ докум.	Подпись	Дата	6/6.30.00АС-3		
Разраб.		Букарева		03.19г.	Устройство пандуса	Лит. / Масса / Масштаб 1:100	
Нач.ПКО		Кохановская				Лист: 1 / Листов: 1	
Согласов.		Кравченко			План площадки, Разрезы А-А, Б-Б, В-В	ПКО ЧАО "Запорожогнеупор"	

Формат А1

Утверждав: Директор по инжинирингу — Емельянов С. М.
Согласовано: Нач. ООТ и ПБ — А. В. Ткач
Нач. АЦ — А.С. Борисов