Объект 107-240-19
Марка-лист КМ-25

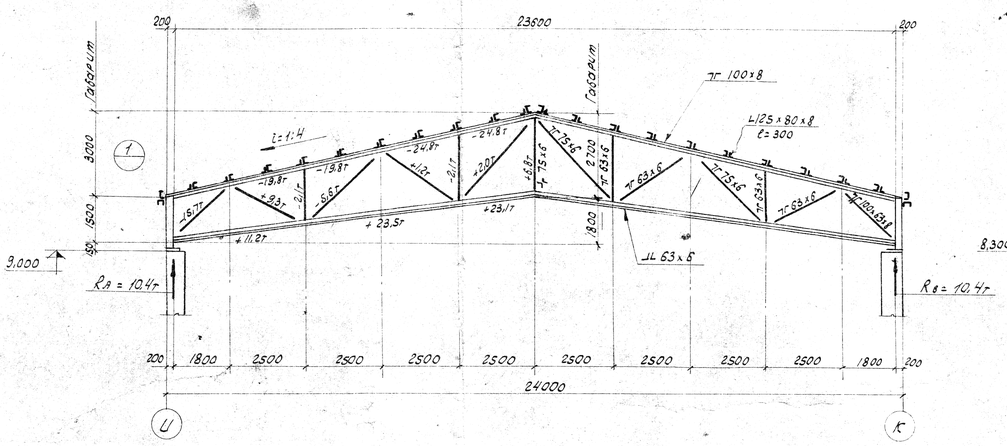

4–4 Ферма Ф1
(см. КМ-24)

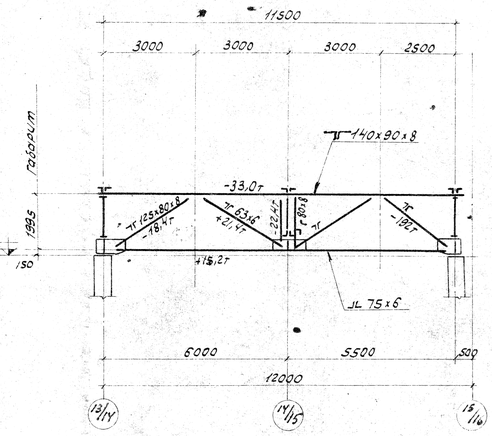

Подстропильная ферма ПФ1
(см. КМ-24)

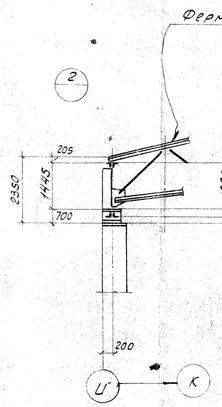

5–5
(см. КМ-24)

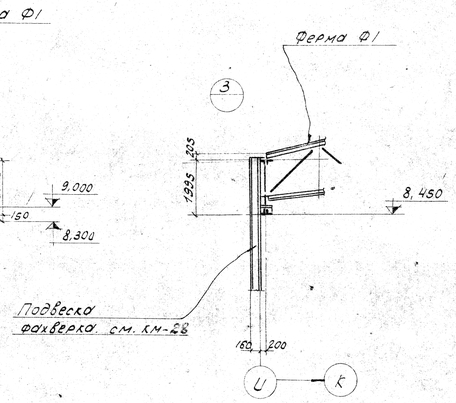

6–6
(см. КМ-24)

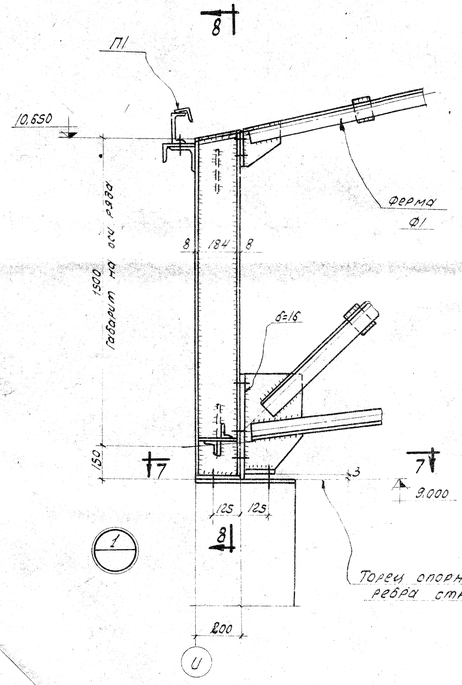

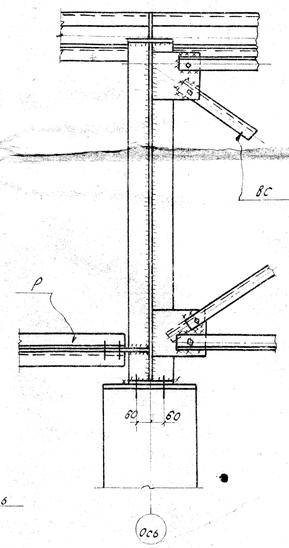

8–8

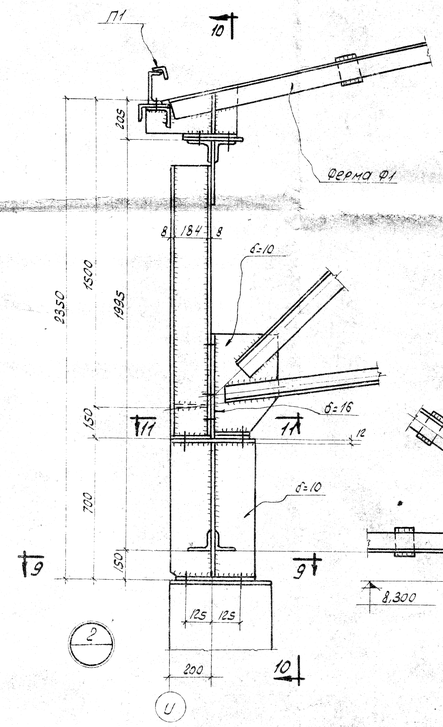

9–9

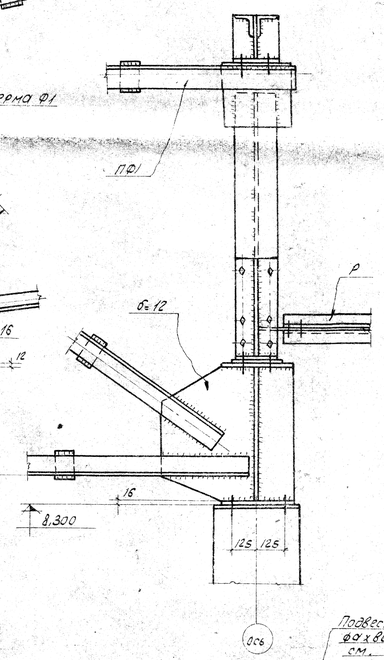

10–10

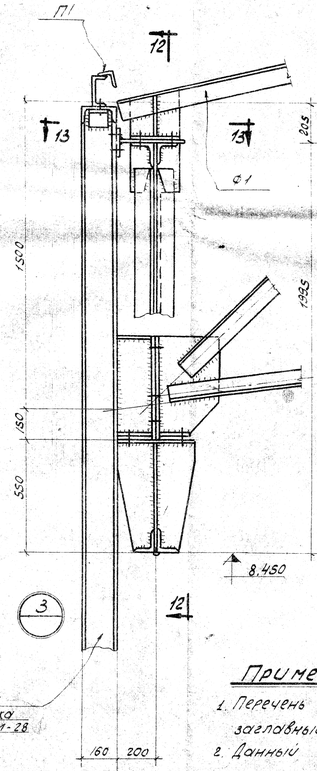

12–12

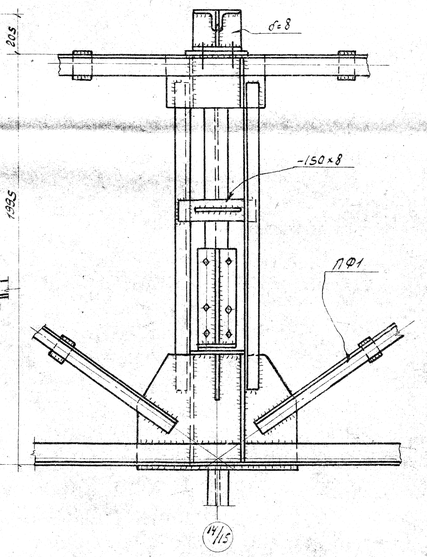

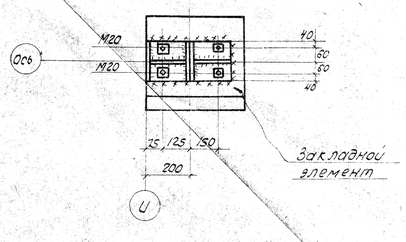

7–7

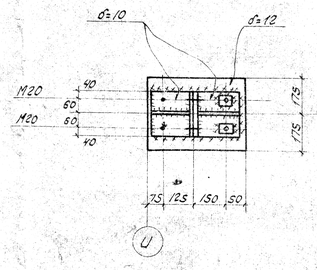

11–11

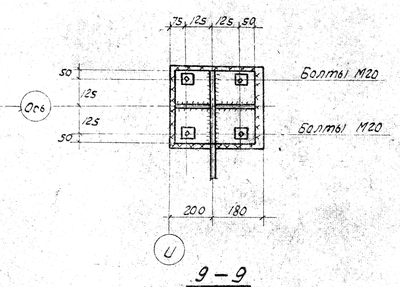

13–13

Примечания

1. Перечень листов и общие указания см. заглавный лист марки „КМ"
2. Данный лист рассматривать совместно с листом КМ-2.
3. Монтаж конструкций вести на черных болтах и монтажной сварке.
4. Сварку производить электродами типа Э42.

АРХИВ ОКБ № 1

Госстрой СССР Союзметаллургстройниипроект Приднепровский Промстройпроект Запорожское отделение	Шамотный цех №1. Склад готовой продукции у тоннельной печи №3	Объект 107-240-19
Запорожский огнеупорный завод	Узлы кровли 1:3	Марка-лист КМ-25

Согласовано | Инв. № подл. | Подпись и дата | Взам. инв. №

Гл. конструктор Гладкий | Гл. конст. отд. Бобровой | Гл. инж. проекта Ресина | Гл. инженер Кудрявцев

Гл. инж. пр. Хайнаткин | Нач. отд. Горонос | Рук. группы Болтенко | Инженер Безкой | Конструктор Кузнецов

5/35

(13)