Ведомость рабочих чертежей комплекта

№ строки	Формат	Обозначение	Наименование	Инв. №
1	А2	98-0868-2002930.62.00.000 СБ лист 1	Ведомости	
2	А4х4	98-0868-2002930.62.00.000 СБ лист 2	Монтажная схема. 1-й прессовый участок	
3	А4х4	98-0868-2002930.62.00.000 СБ лист 3	Монтажная схема. 2-й прессовый участок	
4	А1	98-0868-2002930.62.00.000 СБ лист 4	Монтажная схема. 3-й прессовый участок	
5	А3х3	98-0868-2002930.62.00.000 СБ лист 5	Марка Ог1	
6	А3х3	98-0868-2002930.62.00.000 СБ лист 6	Марка Ог2	
7	А3х3	98-0868-2002930.62.00.000 СБ лист 7	Марка Ог3	
8	А3х3	98-0868-2002930.62.00.000 СБ лист 8	Марка Ог4	
9	А3х3	98-0868-2002930.62.00.000 СБ лист 9	Марка Ог5, Ог22	
10	А3х3	98-0868-2002930.62.00.000 СБ лист 10	Марка Ог6	
11	А3х3	98-0868-2002930.62.00.000 СБ лист 11	Марка Ог7	
12	А3х3	98-0868-2002930.62.00.000 СБ лист 12	Марки Ог8, Ог9, Ог10, Ог11	
13	А3х3	98-0868-2002930.62.00.000 СБ лист 13	Марки Ог12, Ог13, Ог14, Ог15	
14	А3х3	98-0868-2002930.62.00.000 СБ лист 14	Марка Ог16	
15	А3х3	98-0868-2002930.62.00.000 СБ лист 15	Марка Ог17	
16	А3х3	98-0868-2002930.62.00.000 СБ лист 16	Марки Ог18, Ог21	
17	А3х3	98-0868-2002930.62.00.000 СБ лист 17	Марки Ог19	
18	А3х3	98-0868-2002930.62.00.000 СБ лист 18	Марки Ог20	
19	А3х3	98-0868-2002930.62.00.000 СБ лист 19	Марка Ог23	
20	А3х3	98-0868-2002930.62.00.000 СБ лист 20	Марка Ог24	
21	А3х3	98-0868-2002930.62.00.000 СБ лист 21	Марка Ог25	
22	А3х3	98-0868-2002930.62.00.000 СБ лист 22	Марка Ог26	
23	А3х3	98-0868-2002930.62.00.000 СБ лист 23	Марка Ог27	
24	А2	98-0868-2002930.62.00.000 СБ лист 24	Марка ЛС1	
25	А2	98-0868-2002930.62.00.000 СБ лист 25	Марка ЛС2	
26	А2	98-0868-2002930.62.00.000 СБ лист 26	Марка ЛС3	
27	А2	98-0868-2002930.62.00.000 СБ лист 27	Марка ЛС4	

Ведомость отправочных марок

№ строки	Обозначение отправочной марки	Наименование отправочной марки	Обозначение чертежа	Кол., шт.	Масса, кг шт.	Масса, кг всего
1	Ог1	Стремянка и ограждение фильтра	98-0868-2002930.62.00.000 СБ	1	64,5	64,5
2	Ог2	То же	То же	1	56,8	56,8
3	Ог3	»»	»»	1	47,7	47,7
4	Ог4	»»	»»	1	53,6	53,6
5	Ог5	»»	»»	1	64,0	64,0
6	Ог6	»»	»»	1	61,7	61,7
7	Ог7	»»	»»	1	56,8	56,8
8	Ог8	»»	»»	1	55,6	55,6
9	Ог9	»»	»»	1	55,6	55,6
10	Ог10	»»	»»	1	55,6	55,6
11	Ог11	»»	»»	1	55,6	55,6
12	Ог12	»»	»»	1	47,7	47,7
13	Ог13	»»	»»	1	47,7	47,7
14	Ог14	»»	»»	1	47,7	47,7
15	Ог15	»»	»»	1	47,7	47,7
16	Ог16	»»	»»	1	63,5	63,5
17	Ог17	»»	»»	1	64,5	64,5
18	Ог18	»»	»»	1	64,0	64,0
19	Ог19	»»	»»	1	66,5	66,5
20	Ог20	»»	»»	1	66,5	66,5
21	Ог21	»»	»»	1	64,0	64,0
22	Ог22	»»	»»	1	64,0	64,0
23	Ог23	»»	»»	1	66,6	66,6
24	Ог24	»»	»»	1	65,7	65,7
25	Ог25	»»	»»	1	68,4	68,4
26	Ог26	»»	»»	1	65,7	65,7
27	Ог27	»»	»»	1	67,6	67,6
28	ЛС1	»»	»»	1	85,4	85,4
29	ЛС2	»»	»»	1	82,8	82,8
30	ЛС3	»»	»»	13	70,9	921,7
31	ЛС4	»»	»»	12	66,3	795,6
Всего						3490,8

Ведомость метизов

Условное обозначение (ДСТУ, ГОСТ, ТУ)	Материал и технические требования	Кол., шт.	Масса, кг
Болт М12х60-5.6 ДСТУ ISO 4014:2001		54*	3,648
Гайка М12-6 ДСТУ ISO 4032:2002		108*	1,692
Шайба 12 ГОСТ 11371-78		108*	0,677

Ведомость материалов

Наименование	Обозначение	Материал	Масса, кг (общ.)
Сталь по ДСТУ 8539:2015			
Кутики сталеві горячекатані рівнополичні. ДСТУ 2251:2018	L 63х5	С235	1273
	L 90х56х5	С235	28
Прокат листовий гарячекатаний. ДСТУ 8540:2015	- t10	С235	37,8
Сталь по ДСТУ 4484:2005			
Прокат сортовий сталевий гарячекатаний штабовий. ДСТУ 4747:2007	- 80х5	Ст3кп	86,4
	- 140х4	Ст3кп	461,9
Прокат сортовий сталевий гарячекатаний круглий. ДСТУ 4738:2007	Кр. Ø 20	Ст3кп	523,2
Сталь по ГОСТ 10705-80			
Трубы стальные электросварные прямошовные. ГОСТ 10704-91	Ø 25х3	Ст3кп	215,7
	Ø 38х3	Ст3кп	829,4
На сварные швы			35,4
Всего			3490,8

* - уточнить по месту.

Согласовано:

Взам. инв. №

Подп. и дата

Инв. № подл.

«Техническое переоснащение участка производствашамотных изделий АЦ с заменой систем аспирации промывателей СИОТ на рукавные фильтры» ЧАО «ЗАПОРОЖОГНЕУПОР» по адресу: Северное шоссе/ ул. Тепличная д. 22 «Б»/1, г. Запорожье

98-0868-2002930.62.00.000 СБ

Изм.	Кол.	Лист	№ докум.	Подп.	Дата
Разраб.		Турбай			07.19
Провер.		Осьмушко			07.19
Нач. отд.		Осьмушко			07.19
Н. контр.		Гришко			07.19
Утв.		Нещетный			07.19

Стремянка и ограждение фильтра

Лит	Масса	Масштаб

Лист 1 | Листов 27

Ведомости

ООО «ИНСТИТУТ ЮЖГИПРОЦЕМЕНТ» г. Харьков

Копировал

Формат А2

План на отм. +22,200

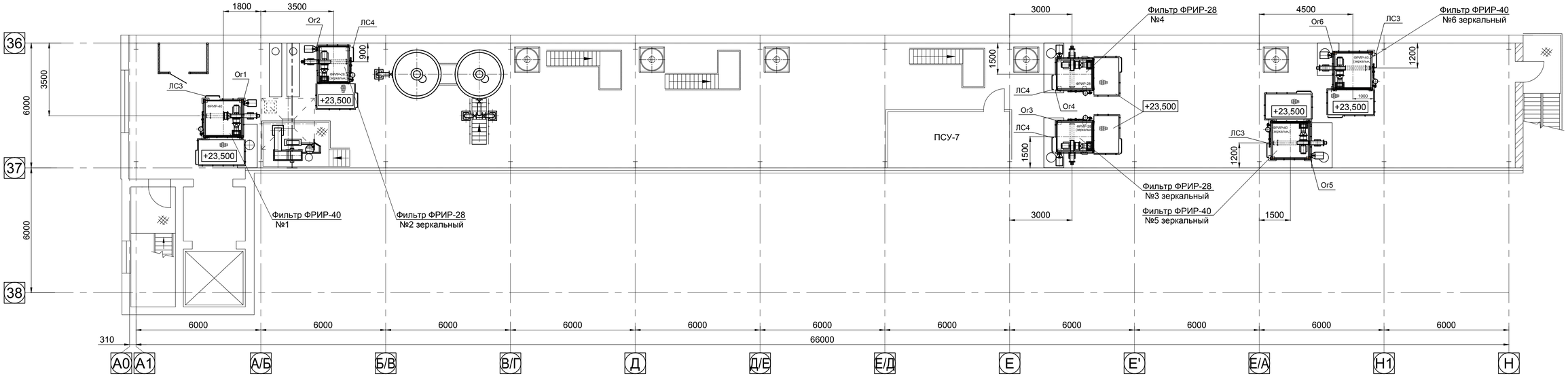

1. Данный чертёж рассматривать совместно с чертежами комплекта 98-0868-2002930-ТХ.
2. Монтаж конструкций производить на сварке и болтах.
3. Сварные швы по ГОСТ 5264-80 по контуру прилегания элементов, катет сварного шва принимать равным наименьшей толщине свариваемых элементов, кроме особо оговоренных. Электроды типа Э42 по ГОСТ 9467-75.
4. Привязки к смежному оборудованию и конструкциям уточнять после монтажа оборудования.

«Техническое переоснащение участка производствашамотных изделий АЦ с заменой систем аспирации промывателей СИОТ на рукавные фильтры» ЧАО «ЗАПОРОЖОГНЕУПОР» по адресу: Северное шоссе/ ул. Тепличная д. 22 «Б»/1, г. Запорожье

98-0868-2002930.62.00.000 СБ

Изм.	Кол.	Лист	№ докум.	Подп.	Дата		Лит	Масса	Масштаб
Разраб.		Турбай			07.19	Стремянка и ограждение фильтра			1:100
Провер.		Осьмушко			07.19		Лист 2	Листов	
Нач. отд.		Осьмушко			07.19	Монтажная схема. 1-й прессовый участок	ООО «ИНСТИТУТ ЮЖГИПРОЦЕМЕНТ» г. Харьков		
Н. контр.		Гришко			07.19				
Утв.		Нещетный			07.19				

Согласовано:

Взам. инв. №

Подп. и дата

Инв. № подл.

Копировал

Формат А4х4

План на отм. +22,200

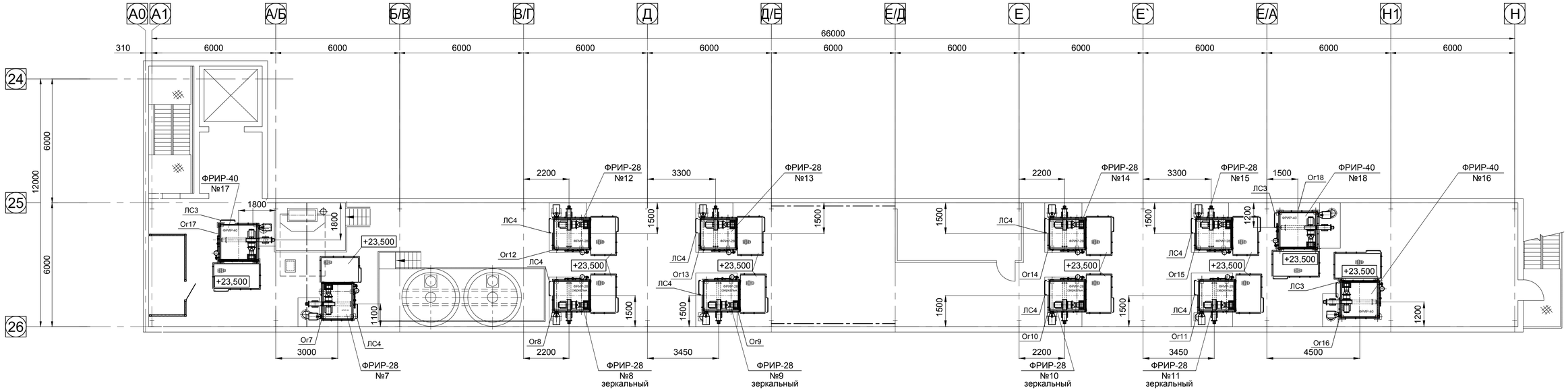

1. Данный чертёж рассматривать совместно с чертежами комплекта 98-0868-2002930-ТХ.
2. Монтаж конструкций производить на сварке и болтах.
3. Сварные швы по ГОСТ 5264-80 по контуру прилегания элементов, катет сварного шва принимать равным наименьшей толщине свариваемых элементов, кроме особо оговоренных. Электроды типа Э42 по ГОСТ 9467-75.
4. Привязки к смежному оборудованию и конструкциям уточнять после монтажа оборудования.

Согласовано:

Взам. инв. №

Подп. и дата

Инв. № подл.

«Техническое переоснащение участка производствашамотных изделий АЦ с заменой систем аспирации промывателей СИОТ на рукавные фильтры» ЧАО «ЗАПОРОЖОГНЕУПОР» по адресу: Северное шоссе/ ул. Тепличная д. 22 «Б»/1, г. Запорожье

98-0868-2002930.62.00.000 СБ

Изм.	Кол.	Лист	№ докум.	Подп.	Дата
Разраб.		Турбай			07.19
Провер.		Осьмушко			07.19
Нач. отд.		Осьмушко			07.19
Н. контр.		Гришко			07.19
Утв.		Нещетный			07.19

Стремянка и ограждение фильтра

Лит	Масса	Масштаб
		1:100

Лист 3 | Листов

Монтажная схема.
2-й прессовый участок

ООО «ИНСТИТУТ ЮЖГИПРОЦЕМЕНТ» г. Харьков

Копировал

Формат А4х4

План на отм. +20.300, +22.300

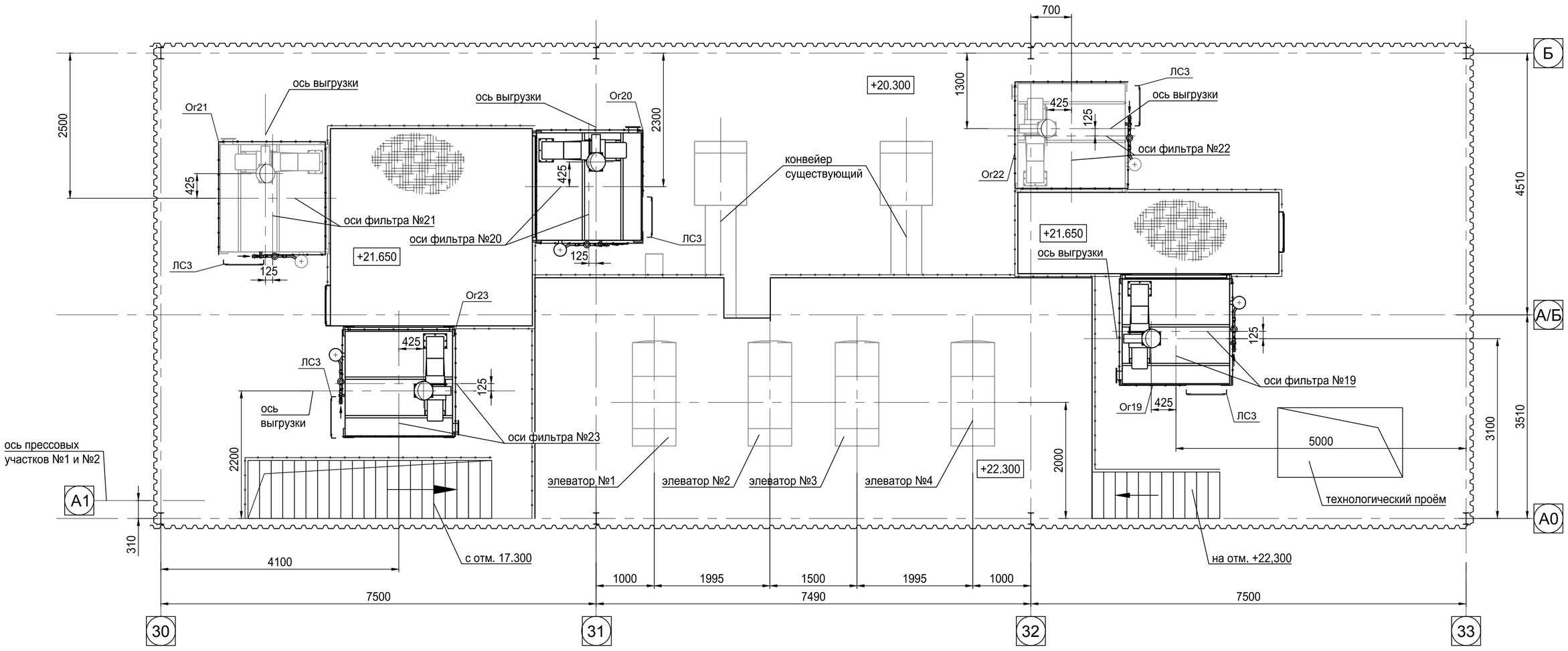

План на отм. +4,000; +6,800; +7,000 (1:100)

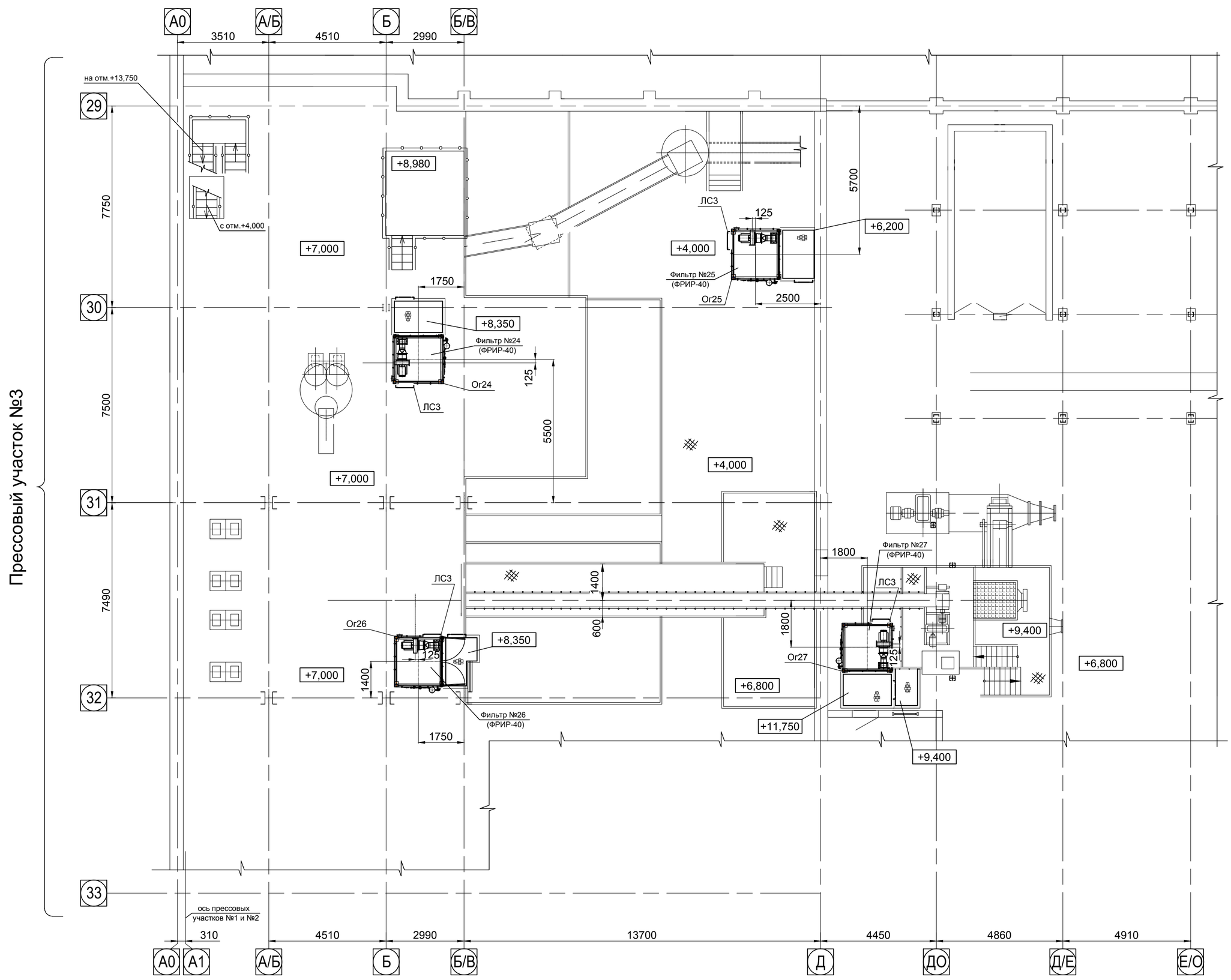

1. Данный чертёж рассматривать совместно с чертежами комплекта 98-0868-2002930-ТХ.
2. Монтаж конструкций производить на сварке и болтах.
3. Сварные швы по ГОСТ 5264-80 по контуру прилегания элементов, катет сварного шва принимать равным наименьшей толщине свариваемых элементов, кроме особо оговоренных. Электроды типа Э42 по ГОСТ 9467-75.
4. Привязки к смежному оборудованию и конструкциям уточнять после монтажа оборудования.

«Техническое переоснащение участка производствашамотных изделий АЦ с заменой систем аспирации промывателей СИОТ на рукавные фильтры» ЧАО «ЗАПОРОЖОГНЕУПОР» по адресу: Северное шоссе/ ул. Тепличная д. 22 «Б»/1, г. Запорожье

98-0868-2002930.62.00.000 СБ

Изм.	Кол.	Лист	№ докум.	Подп.	Дата		Лит	Масса	Масштаб
Разраб.		Турбай			07.19	Стремянка и ограждение фильтра			1:50
Провер.		Осьмушко			07.19		Лист 4	Листов	
Нач. отд.		Осьмушко			07.19				
Н. контр.		Гришко			07.19	Монтажная схема. 3-й прессовый участок. Планы	ООО «ИНСТИТУТ ЮЖГИПРОЦЕМЕНТ» г. Харьков		
Утв.		Нещетный			07.19				

Согласовано:
Взам. инв. №
Подп. и дата
Инв. № подл.

Копировал
Формат А1

Марка Ог1

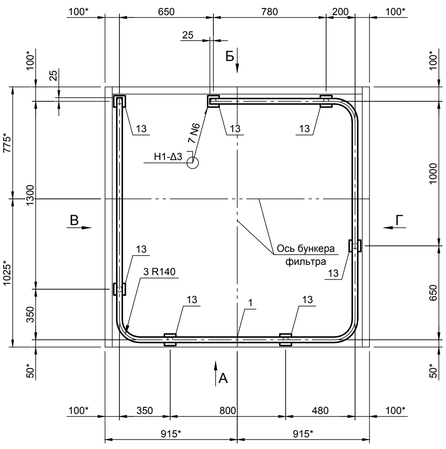

Детали на отправочную марку

Марка	Поз.	Сечение	Длина, мм	Кол. т	Кол. н	Масса, кг шт.	Масса, кг всего	Масса, кг марки	Марка стали	Примечание
Ог1	1	Ø 38х3	5780	1		15	15	64,5	Ст3кп	БЧ
	2	Ø 38х3	965	7		2,5	17,5			
	3	Ø 25х3	1267	1		2,1	2,1			
	4	Ø 25х3	1107	1		1,8	1,8			
	5	Ø 25х3	1037	1		1,7	1,7			
	6	Ø 25х3	767	1		1,3	1,3			
	7	Ø 25х3	747	1		1,2	1,2			
	8	Ø 25х3	607	1		1	1			
	9	- 140х4	1573	1		7	7			
	10	- 140х4	1503	1		6,6	6,6			
	11	- 140х4	750	1		3,3	3,3			
	12	- 140х4	400	1		1,8	1,8			
	13	- 5х80	80	7		0,3	2,1			
	14	L 90х56х5	80	3		0,5	1,5		С235	
	Масса наплавленного металла 1 %						0,6			

1-1

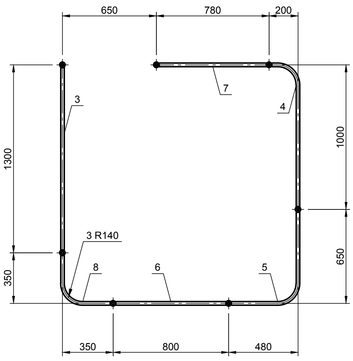

А

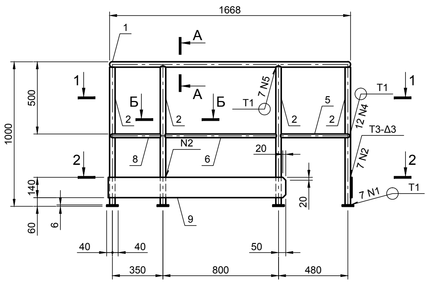

2-2

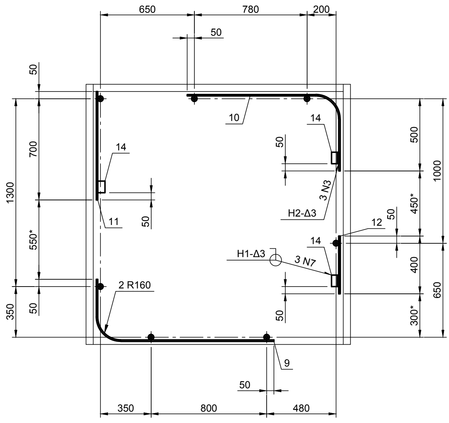

Б

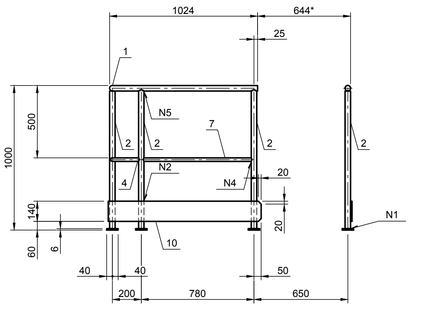

В

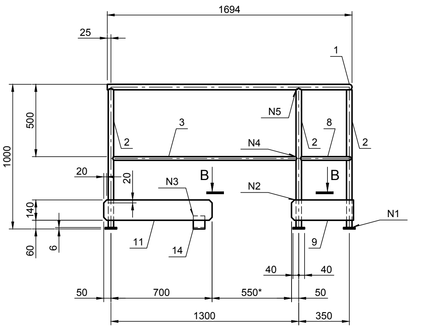

А-А (1:5)

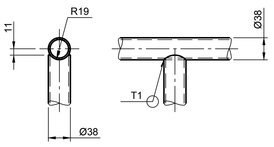

В-В (1:5)

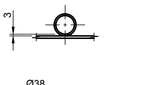

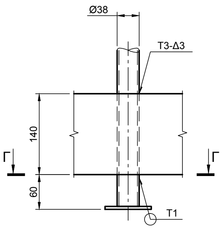

Б-Б (1:5)

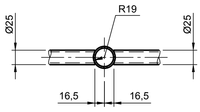

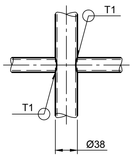

Г

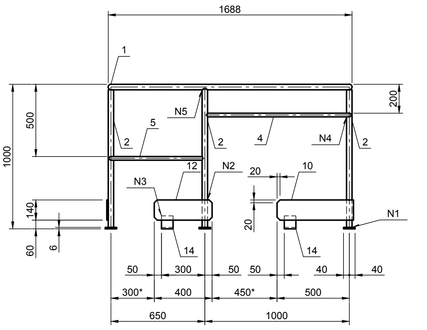

Г-Г (1:5)

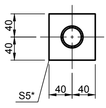

1. * Размеры для справки.
2. Данный чертёж рассматривать совместно с чертежами комплекта 98-0868-2002930-ТХ.
3. Номер марки ограждения соответствует номеру фильтра по чертежам комплекта 98-0868-2002930-ТХ.
4. Сварные швы по ГОСТ 5264-80 по контуру прилегания элементов, кроме особо оговоренных.
5. Катет сварного шва принимать равным наименьшей толщине свариваемых элементов , кроме особо оговоренных.
6. Электроды типа Э42 по ГОСТ 9467-75.
7. Необозначенные предельные отклонения размеров +/- IT16/2.

«Техническое переоснащение участка производствашамотных изделий АЦ с заменой систем аспирации промывателей СИОТ на рукавные фильтры» ЧАО «ЗАПОРОЖОГНЕУПОР» по адресу: Северное шоссе/ ул. Тепличная д. 22 «Б»/1, г. Запорожье

98-0868-2002930.62.00.000 СБ

Изм.	Кол.	Лист	№ докум.	Подп.	Дата
Разраб.		Турбай			07.19
Провер.		Осьмушко			07.19
Нач. отд.		Осьмушко			07.19
Н. контр.		Гришко			07.19
Утв.		Нещетный			07.19

Стремянка и ограждение фильтра

Сборочный чертёж

Марка Ог1

Лит	Масса	Масштаб
	64,5	1:20

Лист 5 | Листов

ООО «ИНСТИТУТ ЮЖГИПРОЦЕМЕНТ» г. Харьков

Согласовано:

Взам. инв. №

Подп. и дата

Инв. № подл.

Копировал

Формат А3х3

Марка Or2

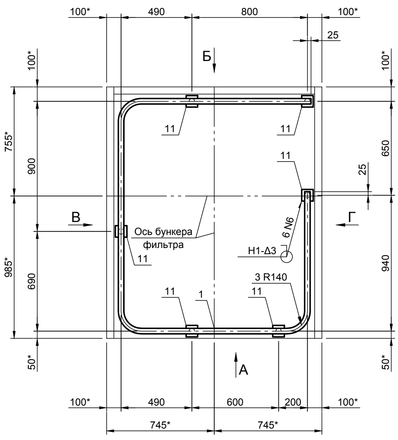

Детали на отправочную марку

Марка	Поз.	Сечение	Длина, мм	Кол. т	Кол. н	Масса, кг шт.	Масса, кг всего	Масса, кг марки	Марка стали	Примечание
Or2	1	Ø 38x3	4980	1		12,9	12,9	56,8	Ст3кп	БЧ
	2	Ø 38x3	965	6		2,5	15			
	3	Ø 25x3	1297	1		2,1	2,1			
	4	Ø 25x3	1087	1		1,8	1,8			
	5	Ø 25x3	1047	1		1,7	1,7			
	6	Ø 25x3	767	1		1,3	1,3			
	7	Ø 25x3	567	1		0,9	0,9			
	8	- 140x4	1813	1		8	8			
	9	- 140x4	1793	1		7,8	7,8			
	10	- 140x4	440	1		1,9	1,9			
	11	- 5x80	80	6		0,3	1,8			
	12	L 90x56x5	80	2		0,5	1		С235	
	Масса наплавленного металла 1 %						0,6			

1-1

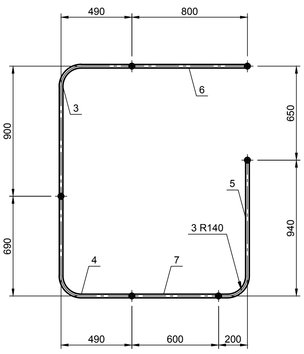

А

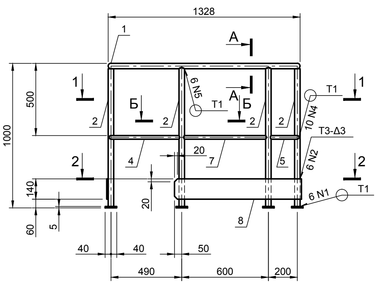

2-2

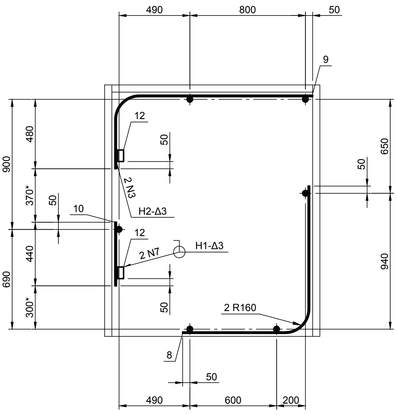

Б

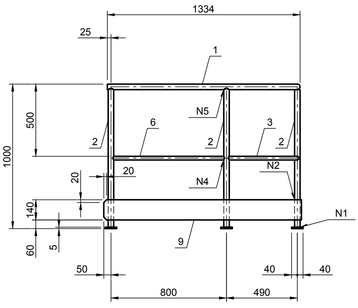

В

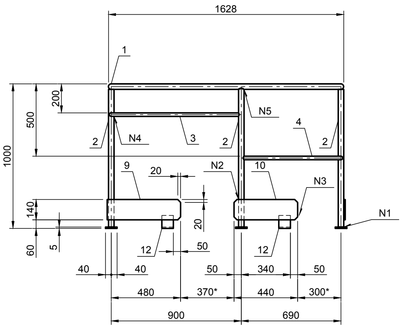

А-А (1:5)

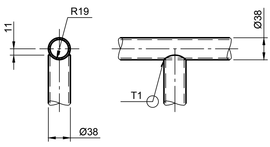

В-В (1:5)

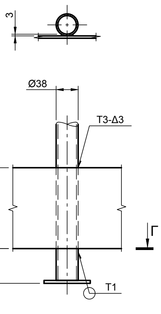

Г

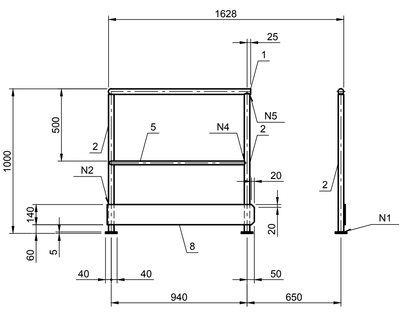

Б-Б (1:5)

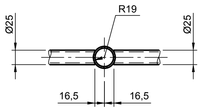

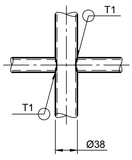

Г-Г (1:5)

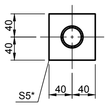

1. * Размеры для справки.
2. Данный чертёж рассматривать совместно с чертежами комплекта 98-0868-2002930-ТХ.
3. Номер марки ограждения соответствует номеру фильтра по чертежам комплекта 98-0868-2002930-ТХ.
4. Сварные швы по ГОСТ 5264-80 по контуру прилегания элементов, кроме особо оговоренных.
5. Катет сварного шва принимать равным наименьшей толщине свариваемых элементов , кроме особо оговоренных.
6. Электроды типа Э42 по ГОСТ 9467-75.
7. Необозначенные предельные отклонения размеров +/- IT16/2.

«Техническое переоснащение участка производствашамотных изделий АЦ с заменой систем аспирации промывателей СИОТ на рукавные фильтры» ЧАО «ЗАПОРОЖОГНЕУПОР» по адресу: Северное шоссе/ ул. Тепличная д. 22 «Б»/1, г. Запорожье

98-0868-2002930.62.00.000 СБ

Изм.	Кол.	Лист	№ докум.	Подп.	Дата
Разраб.		Турбай			07.19
Провер.		Осьмушко			07.19
Нач. отд.		Осьмушко			07.19
Н. контр.		Гришко			07.19
Утв.		Нещетный			07.19

Стремянка и ограждение фильтра

Сборочный чертёж

Марка Or2

Лит	Масса	Масштаб
	56,8	1:20

Лист 6 | Листов

ООО «ИНСТИТУТ ЮЖГИПРОЦЕМЕНТ» г. Харьков

Согласовано:

Взам. инв. №

Подп. и дата

Инв. № подл.

Копировал

Формат А3х3

Марка Ог3

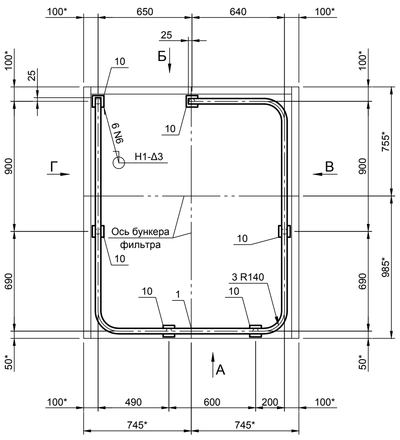

Детали на отправочную марку

Марка	Поз.	Сечение	Длина, мм	Кол. т	Кол. н	Масса, кг шт.	Масса, кг всего	Масса, кг марки	Марка стали	Примечание
Ог3	1	Ø 38х3	4980	1		12,9	12,9	47,7	Ст3кп	БЧ
	2	Ø 38х3	965	6		2,5	15			
	3	Ø 25х3	1087	1		1,8	1,8			
	4	Ø 25х3	867	1		1,4	1,4			
	5	Ø 25х3	767	1		1,3	1,3			
	6	Ø 25х3	567	1		0,9	0,9			
	7	- 140х4	1563	1		6,9	6,9			
	8	- 140х4	530	1		2,3	2,3			
	9	- 140х4	440	1		1,9	1,9			
	10	- 5х80	80	6		0,3	1,8			
	11	L 90х56х5	80	2		0,5	1		С235	
	Масса наплавленного металла 1 %						0,5			

1-1

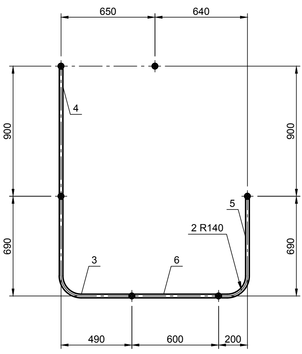

2-2

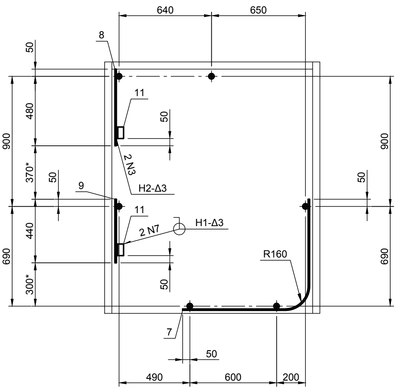

А

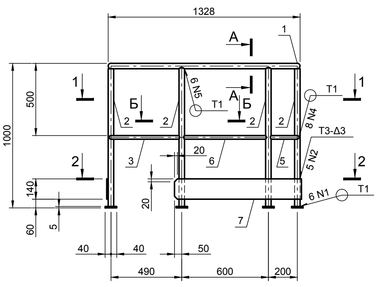

Б

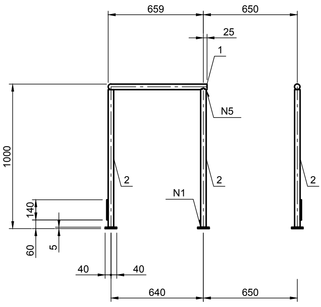

В

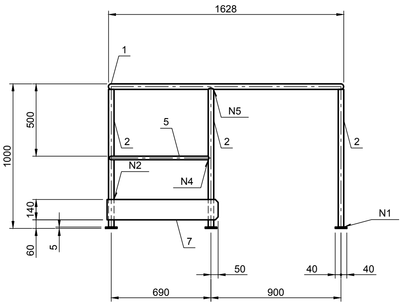

А-А (1:5)

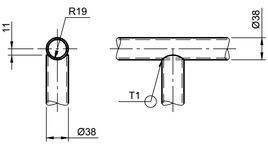

В-В (1:5)

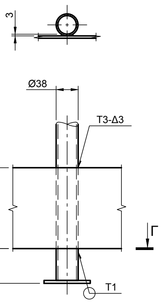

Б-Б (1:5)

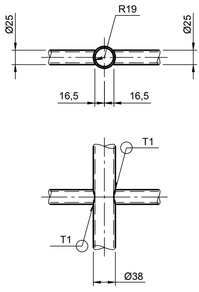

Г-Г (1:5)

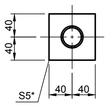

Г

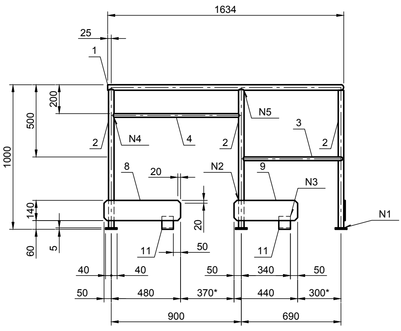

1. * Размеры для справки.
2. Данный чертёж рассматривать совместно с чертежами комплекта 98-0868-2002930-ТХ.
3. Номер марки ограждения соответствует номеру фильтра по чертежам комплекта 98-0868-2002930-ТХ.
4. Сварные швы по ГОСТ 5264-80 по контуру прилегания элементов, кроме особо оговоренных.
5. Катет сварного шва принимать равным наименьшей толщине свариваемых элементов , кроме особо оговоренных.
6. Электроды типа Э42 по ГОСТ 9467-75.
7. Необозначенные предельные отклонения размеров +/- IT16/2.

«Техническое переоснащение участка производствашамотных изделий АЦ с заменой систем аспирации промывателей СИОТ на рукавные фильтры» ЧАО «ЗАПОРОЖОГНЕУПОР» по адресу: Северное шоссе/ ул. Тепличная д. 22 «Б»/1, г. Запорожье

98-0868-2002930.62.00.000 СБ

Изм.	Кол.	Лист	№ докум.	Подп.	Дата
Разраб.		Турбай			07.19
Провер.		Осьмушко			07.19
Нач. отд.		Осьмушко			07.19
Н. контр.		Гришко			07.19
Утв.		Нещетный			07.19

Стремянка и ограждение фильтра

Сборочный чертёж

Марка Ог3

Лит	Масса	Масштаб
	47,7	1:20

Лист 7 | Листов

ООО «ИНСТИТУТ ЮЖГИПРОЦЕМЕНТ» г. Харьков

Согласовано:

Взам. инв. №

Подп. и дата

Инв. № подл.

Копировал

Формат А3х3

Марка Ог4

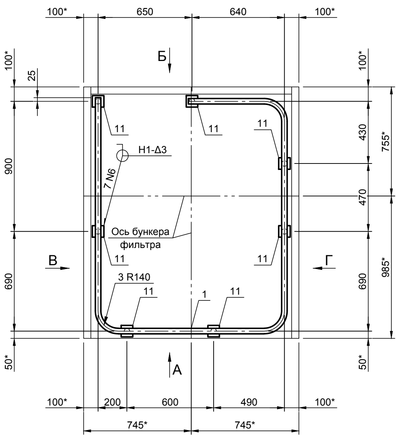

Детали на отправочную марку

Марка	Поз.	Сечение	Длина, мм	Кол. т	Кол. н	Масса, кг шт.	Масса, кг всего	Масса, кг марки	Марка стали	Примечание
Ог4	1	Ø 38х3	4980	1		12,9	12,9	53,6	Ст3кп	БЧ
	2	Ø 38х3	965	7		2,5	17,5			
	3	Ø 25х3	1087	1		1,8	1,8			
	4	Ø 25х3	977	1		1,6	1,6			
	5	Ø 25х3	797	1		1,3	1,3			
	6	Ø 25х3	567	1		0,9	0,9			
	7	Ø 25х3	437	1		0,7	0,7			
	8	- 140х4	1563	1		6,9	6,9			
	9	- 140х4	1143	1		5	5			
	10	- 140х4	440	1		1,9	1,9			
	11	- 5х80	80	7		0,3	2,1			
	12	L 90х56х5	80	1		0,5	0,5		С235	
	Масса наплавленного металла 1 %						0,5			

1-1

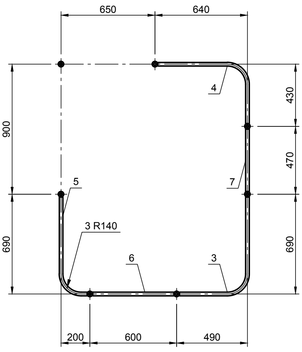

А

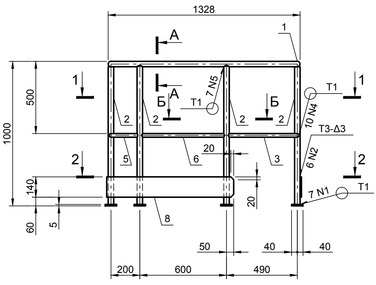

2-2

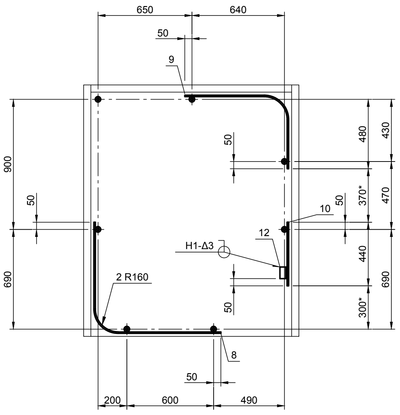

Б

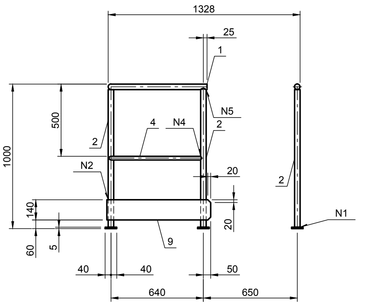

В

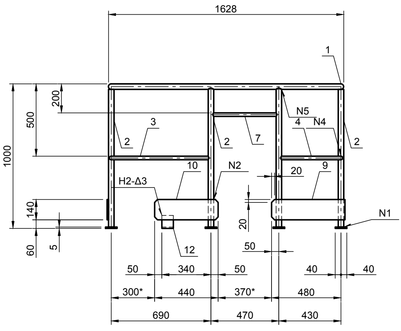

А-А (1:5)

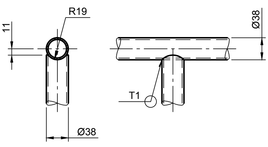

В-В (1:5)

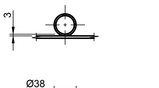

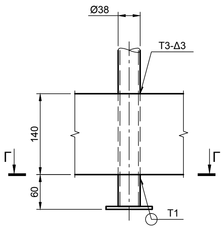

Б-Б (1:5)

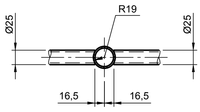

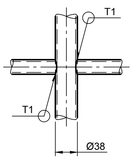

Г

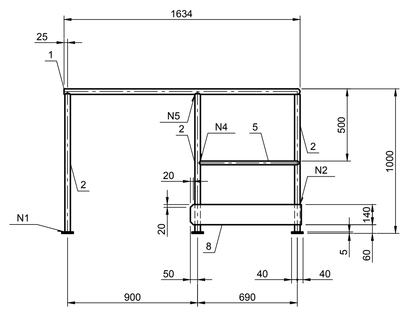

Г-Г (1:5)

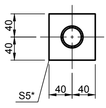

1. * Размеры для справки.
2. Данный чертёж рассматривать совместно с чертежами комплекта 98-0868-2002930-ТХ.
3. Номер марки ограждения соответствует номеру фильтра по чертежам комплекта 98-0868-2002930-ТХ.
4. Сварные швы по ГОСТ 5264-80 по контуру прилегания элементов, кроме особо оговоренных.
5. Катет сварного шва принимать равным наименьшей толщине свариваемых элементов , кроме особо оговоренных.
6. Электроды типа Э42 по ГОСТ 9467-75.
7. Необозначенные предельные отклонения размеров +/- IT16/2.

«Техническое переоснащение участка производствашамотных изделий АЦ с заменой систем аспирации промывателей СИОТ на рукавные фильтры» ЧАО «ЗАПОРОЖОГНЕУПОР» по адресу: Северное шоссе/ ул. Тепличная д. 22 «Б»/1, г. Запорожье

98-0868-2002930.62.00.000 СБ

Изм.	Кол.	Лист	№ докум.	Подп.	Дата
Разраб.		Турбай			07.19
Провер.		Осьмушко			07.19
Нач. отд.		Осьмушко			07.19
Н. контр.		Гришко			07.19
Утв.		Нещетный			07.19

Стремянка и ограждение фильтра

Сборочный чертёж

Марка Ог4

Лит	Масса	Масштаб
	53,6	1:20

Лист 8 Листов

ООО «ИНСТИТУТ ЮЖГИПРОЦЕМЕНТ» г. Харьков

Согласовано:

Взам. инв. №

Подп. и дата

Инв. № подл.

Копировал

Формат А3х3

Марки Ог5, Ог22

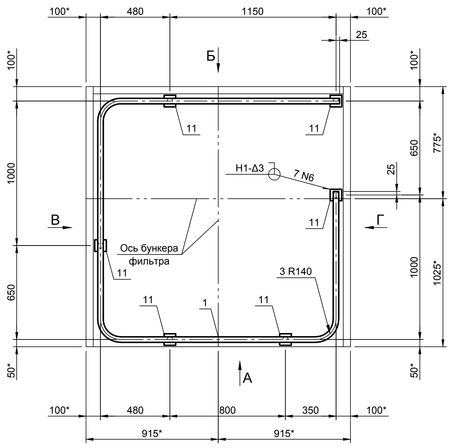

Детали на отправочную марку

Марка	Поз.	Сечение	Длина, мм	Кол. т	Кол. н	Масса, кг шт.	Масса, кг всего	Масса, кг марки	Марка стали	Примечание
Ог5 Ог22	1	Ø 38х3	5780	1		15	15	64	Ст3кп	БЧ
	2	Ø 38х3	965	6		2,5	15			
	3	Ø 25х3	1387	1		2,3	2,3			
	4	Ø 25х3	1257	1		2,1	2,1			
	5	Ø 25х3	1117	1		1,9	1,9			
	6	Ø 25х3	1037	1		1,7	1,7			
	7	Ø 25х3	767	1		1,3	1,3			
	8	- 140х4	2223	1		9,8	9,8			
	9	- 140х4	2153	1		9,7	9,7			
	10	- 140х4	400	1		1,8	1,8			
	11	- 5х80	80	6		0,3	1,8			
	12	L 90х56х5	80	2		0,5	1		С235	
	Масса наплавленного металла 1 %						0,6			

1-1

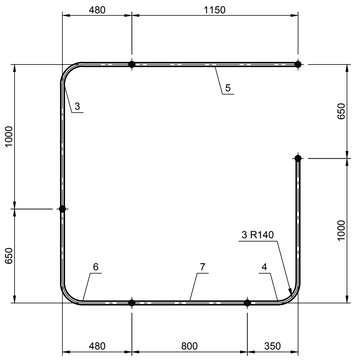

2-2

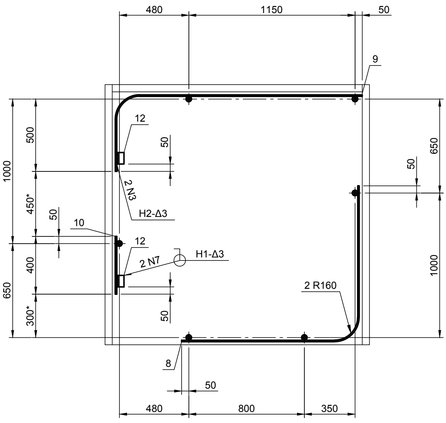

А

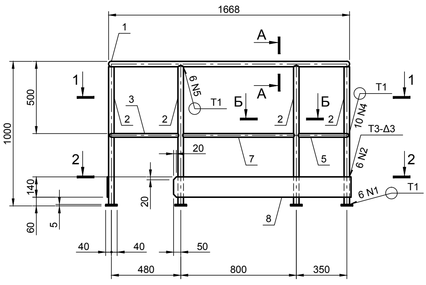

Б

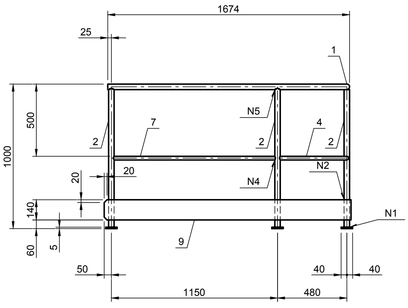

В

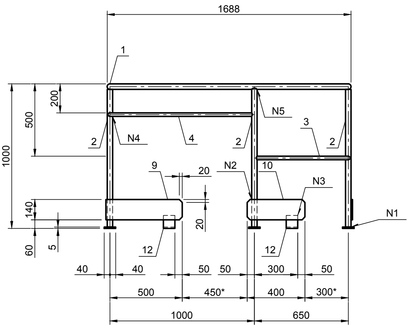

А-А (1:5)

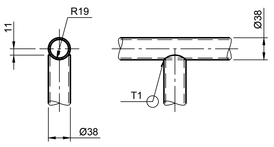

В-В (1:5)

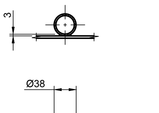

Б-Б (1:5)

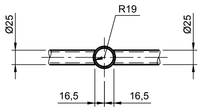

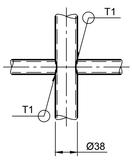

Г-Г (1:5)

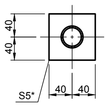

Г

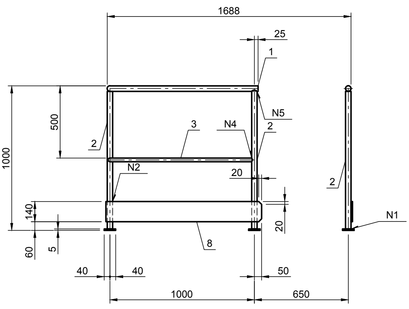

1. * Размеры для справки.
2. Данный чертёж рассматривать совместно с чертежами комплекта 98-0868-2002930-ТХ.
3. Номер марки ограждения соответствует номеру фильтра по чертежам комплекта 98-0868-2002930-ТХ.
4. Сварные швы по ГОСТ 5264-80 по контуру прилегания элементов, кроме особо оговоренных.
5. Катет сварного шва принимать равным наименьшей толщине свариваемых элементов , кроме особо оговоренных.
6. Электроды типа Э42 по ГОСТ 9467-75.
7. Необозначенные предельные отклонения размеров +/- IT16/2.

«Техническое переоснащение участка производствашамотных изделий АЦ с заменой систем аспирации промывателей СИОТ на рукавные фильтры» ЧАО «ЗАПОРОЖОГНЕУПОР» по адресу: Северное шоссе/ ул. Тепличная д. 22 «Б»/1, г. Запорожье

98-0868-2002930.62.00.000 СБ

Изм.	Кол.	Лист	№ докум.	Подп.	Дата
Разраб.		Турбай			07.19
Провер.		Осьмушко			07.19
Нач. отд.		Осьмушко			07.19
Н. контр.		Гришко			07.19
Утв.		Нещетный			07.19

Стремянка и ограждение фильтра

Сборочный чертёж

Марки Ог5, Ог22

Лит	Масса	Масштаб
	64	1:20

Лист 9 | Листов

ООО «ИНСТИТУТ ЮЖГИПРОЦЕМЕНТ» г. Харьков

Согласовано:

Взам. инв. №

Подп. и дата

Инв. № подл.

Копировал

Формат А3х3

Марка Ог6

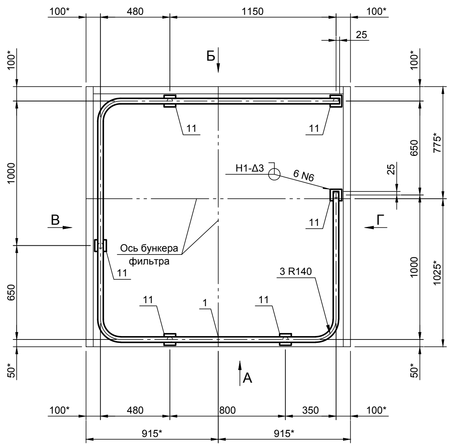

Детали на отправочную марку

Марка	Поз.	Сечение	Длина, мм	Кол. т	Кол. н	Масса, кг шт.	Масса, кг всего	Масса, кг марки	Марка стали	Примечание
Ог6	1	Ø 38х3	5780	1		15	15	61,7	Ст3кп	БЧ
	2	Ø 38х3	965	6		2,5	15			
	3	Ø 25х3	1387	1		2,3	2,3			
	4	Ø 25х3	1257	1		2,1	2,1			
	5	Ø 25х3	1117	1		1,9	1,9			
	6	Ø 25х3	1037	1		1,7	1,7			
	7	Ø 25х3	767	1		1,3	1,3			
	8	- 140х4	2223	1		9,8	9,8			
	9	- 140х4	1573	1		6,9	6,9			
	10	- 140х4	400	1		1,8	1,8			
	11	- 5х80	80	6		0,3	1,8			
	12	L 90х56х5	80	3		0,5	1,5		С235	
	Масса наплавленного металла 1 %						0,6			

1-1

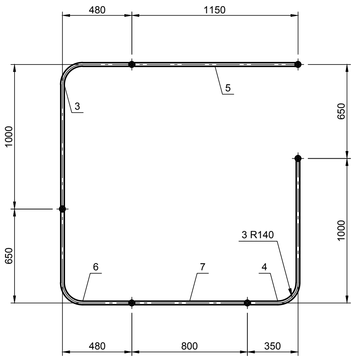

2-2

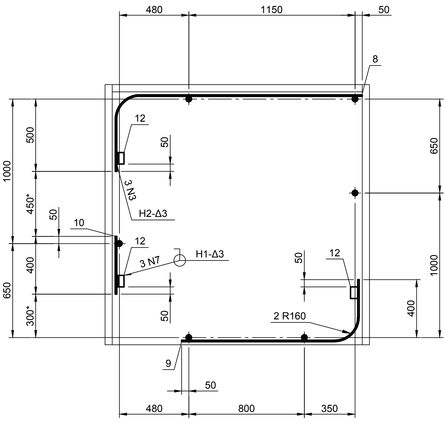

А

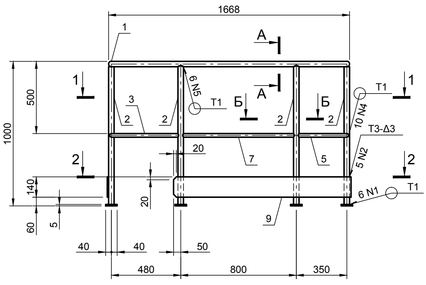

Б

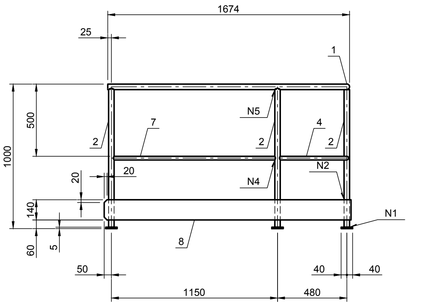

В

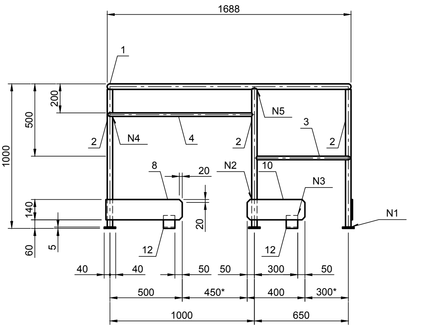

А-А (1:5)

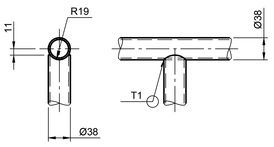

В-В (1:5)

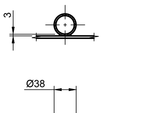

Б-Б (1:5)

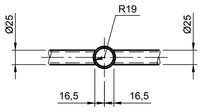

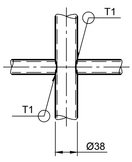

Г-Г (1:5)

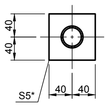

Г

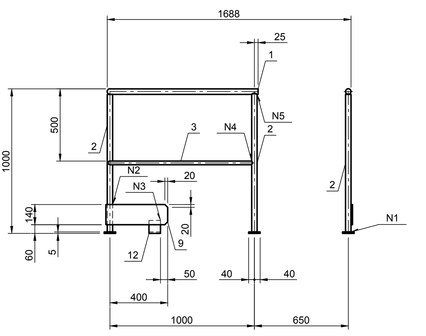

1. * Размеры для справки.
2. Данный чертёж рассматривать совместно с чертежами комплекта 98-0868-2002930-ТХ.
3. Номер марки ограждения соответствует номеру фильтра по чертежам комплекта 98-0868-2002930-ТХ.
4. Сварные швы по ГОСТ 5264-80 по контуру прилегания элементов, кроме особо оговоренных.
5. Катет сварного шва принимать равным наименьшей толщине свариваемых элементов , кроме особо оговоренных.
6. Электроды типа Э42 по ГОСТ 9467-75.
7. Необозначенные предельные отклонения размеров +/- IT16/2.

«Техническое переоснащение участка производствашамотных изделий АЦ с заменой систем аспирации промывателей СИОТ на рукавные фильтры» ЧАО «ЗАПОРОЖОГНЕУПОР» по адресу: Северное шоссе/ ул. Тепличная д. 22 «Б»/1, г. Запорожье

98-0868-2002930.62.00.000 СБ

Изм.	Кол.	Лист	№ докум.	Подп.	Дата
Разраб.		Турбай			07.19
Провер.		Осьмушко			07.19
Нач. отд.		Осьмушко			07.19
Н. контр.		Гришко			07.19
Утв.		Нещетный			07.19

Стремянка и ограждение фильтра

Сборочный чертёж

Марка Ог6

Лит	Масса	Масштаб
	61,7	1:20

Лист 10 Листов

ООО «ИНСТИТУТ ЮЖГИПРОЦЕМЕНТ» г. Харьков

Согласовано:

Взам. инв. №

Подп. и дата

Инв. № подл.

Копировал

Формат А3х3

Марка Ог7

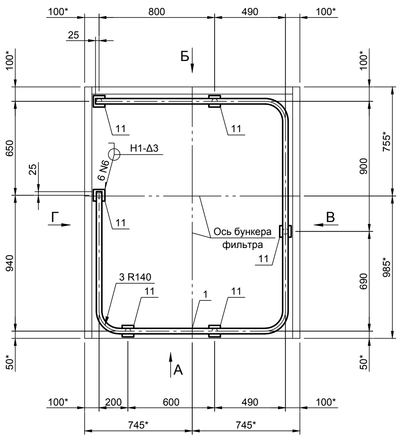

Детали на отправочную марку

Марка	Поз.	Сечение	Длина, мм	Кол. т	Кол. н	Масса, кг шт.	Масса, кг всего	Масса, кг марки	Марка стали	Примечание
Ог7	1	Ø 38х3	4980	1		12,9	12,9	56,8	Ст3кп	БЧ
	2	Ø 38х3	965	6		2,5	15			
	3	Ø 25х3	1297	1		2,1	2,1			
	4	Ø 25х3	1087	1		1,8	1,8			
	5	Ø 25х3	1047	1		1,7	1,7			
	6	Ø 25х3	767	1		1,3	1,3			
	7	Ø 25х3	567	1		0,9	0,9			
	8	- 140х4	1813	1		8	8			
	9	- 140х4	1793	1		7,8	7,8			
	10	- 140х4	440	1		1,9	1,9			
	11	- 5х80	80	6		0,3	1,8			
	12	L 90х56х5	80	2		0,5	1		С235	
	Масса наплавленного металла 1 %						0,6			

1-1

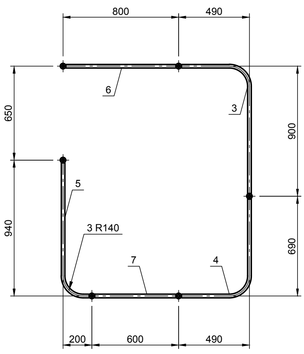

2-2

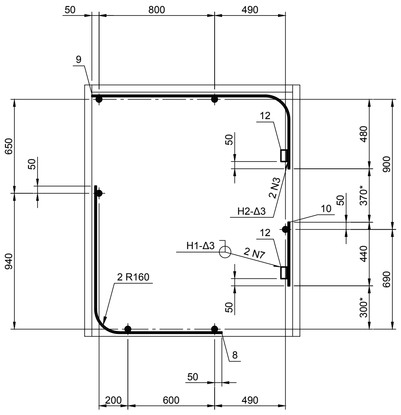

А

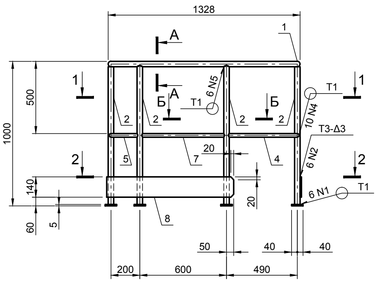

Б

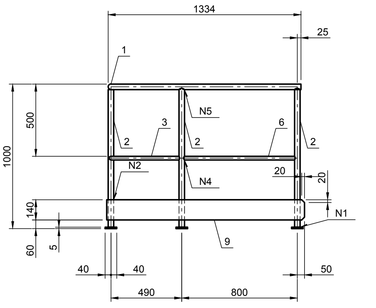

В

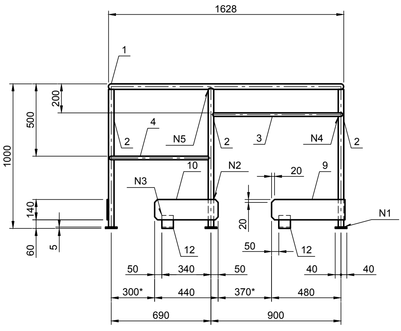

А-А (1:5)

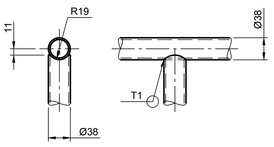

В-В (1:5)

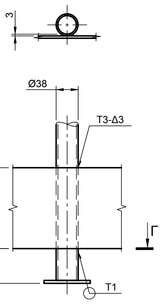

Б-Б (1:5)

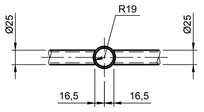

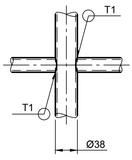

Г

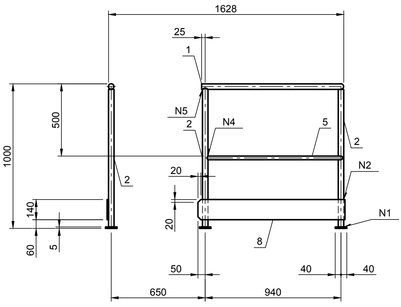

Г-Г (1:5)

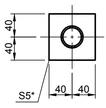

1. * Размеры для справки.
2. Данный чертёж рассматривать совместно с чертежами комплекта 98-0868-2002930-ТХ.
3. Номер марки ограждения соответствует номеру фильтра по чертежам комплекта 98-0868-2002930-ТХ.
4. Сварные швы по ГОСТ 5264-80 по контуру прилегания элементов, кроме особо оговоренных.
5. Катет сварного шва принимать равным наименьшей толщине свариваемых элементов , кроме особо оговоренных.
6. Электроды типа Э42 по ГОСТ 9467-75.
7. Необозначенные предельные отклонения размеров +/- IT16/2.

«Техническое переоснащение участка производствашамотных изделий АЦ с заменой систем аспирации промывателей СИОТ на рукавные фильтры» ЧАО «ЗАПОРОЖОГНЕУПОР» по адресу: Северное шоссе/ ул. Тепличная д. 22 «Б»/1, г. Запорожье

98-0868-2002930.62.00.000 СБ

Изм.	Кол.	Лист	№ докум.	Подп.	Дата
Разраб.		Турбай			07.19
Провер.		Осьмушко			07.19
Нач. отд.		Осьмушко			07.19
Н. контр.		Гришко			07.19
Утв.		Нещетный			07.19

Стремянка и ограждение фильтра

Сборочный чертёж

Марка Ог7

Лит	Масса	Масштаб
	56,8	1:20

Лист 11 Листов

ООО «ИНСТИТУТ ЮЖГИПРОЦЕМЕНТ» г. Харьков

Согласовано:

Взам. инв. №

Подп. и дата

Инв. № подл.

Копировал

Формат А3х3

Марки Ог8, Ог9, Ог10, Ог11

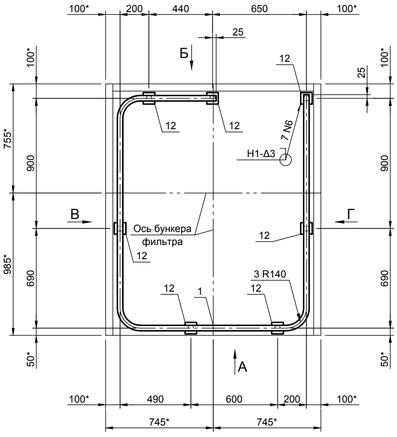

Детали на отправочную марку

Марка	Поз.	Сечение	Длина, мм	Кол. т	Кол. н	Масса, кг шт.	Масса, кг всего	Масса, кг марки	Марка стали	Примечание
Ог8 Ог9 Ог10 Ог11	1	Ø 38х3	4980	1		12,9	12,9	55,6	Ст3кп	БЧ
	2	Ø 38х3	965	7		2,5	17,5			
	3	Ø 25х3	1087	1		1,8	1,8			
	4	Ø 25х3	1007	1		1,6	1,6			
	5	Ø 25х3	867	1		1,4	1,4			
	6	Ø 25х3	797	1		1,3	1,3			
	7	Ø 25х3	567	1		0,9	0,9			
	8	Ø 25х3	407	1		0,7	0,7			
	9	- 140х4	1563	1		6,9	6,9			
	10	- 140х4	1143	1		5	5			
	11	- 140х4	440	1		1,9	1,9			
	12	- 5х80	80	7		0,3	2,1			
	13	L 90х56х5	80	2		0,5	1		С235	
	Масса наплавленного металла 1 %						0,6			

1-1

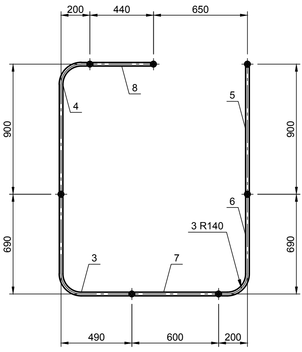

А

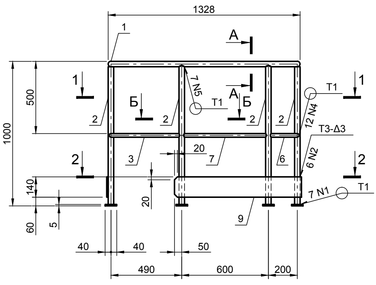

2-2

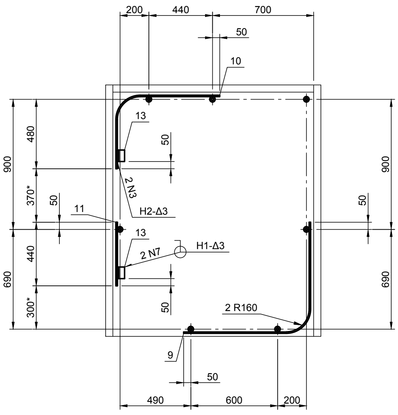

Б

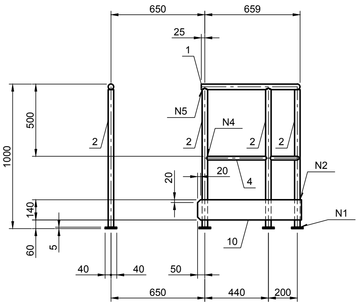

В

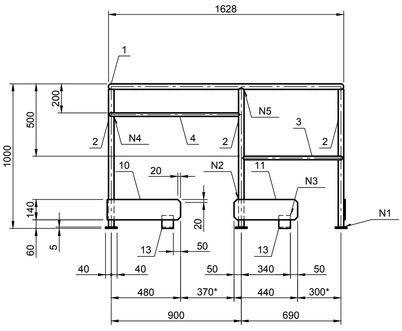

А-А (1:5)

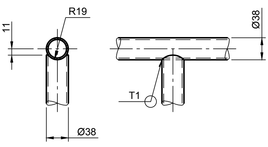

В-В (1:5)

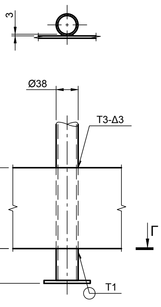

Б-Б (1:5)

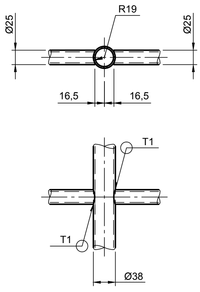

Г-Г (1:5)

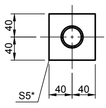

Г

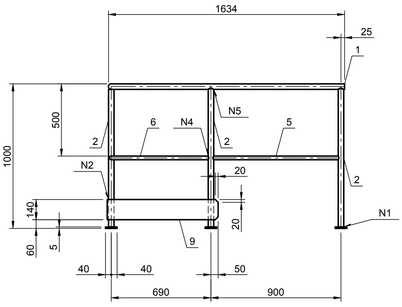

1. * Размеры для справки.
2. Данный чертёж рассматривать совместно с чертежами комплекта 98-0868-2002930-ТХ.
3. Номер марки ограждения соответствует номеру фильтра по чертежам комплекта 98-0868-2002930-ТХ.
4. Сварные швы по ГОСТ 5264-80 по контуру прилегания элементов, кроме особо оговоренных.
5. Катет сварного шва принимать равным наименьшей толщине свариваемых элементов , кроме особо оговоренных.
6. Электроды типа Э42 по ГОСТ 9467-75.
7. Необозначенные предельные отклонения размеров +/- IT16/2.

«Техническое переоснащение участка производствашамотных изделий АЦ с заменой систем аспирации промывателей СИОТ на рукавные фильтры» ЧАО «ЗАПОРОЖОГНЕУПОР» по адресу: Северное шоссе/ ул. Тепличная д. 22 «Б»/1, г. Запорожье

98-0868-2002930.62.00.000 СБ

Изм.	Кол.	Лист	№ докум.	Подп.	Дата
Разраб.		Турбай			07.19
Провер.		Осьмушко			07.19
Нач. отд.		Осьмушко			07.19
Н. контр.		Гришко			07.19
Утв.		Нещетный			07.19

Стремянка и ограждение фильтра

Сборочный чертёж

Марки Ог8, Ог9, Ог10, Ог11

Лит	Масса	Масштаб
	55,5	1:20

Лист 12 Листов

ООО «ИНСТИТУТ ЮЖГИПРОЦЕМЕНТ» г. Харьков

Согласовано:

Взам. инв. №

Подп. и дата

Инв. № подл.

Копировал

Формат А3х3

Марки Ог12, Ог13, Ог14, Ог15

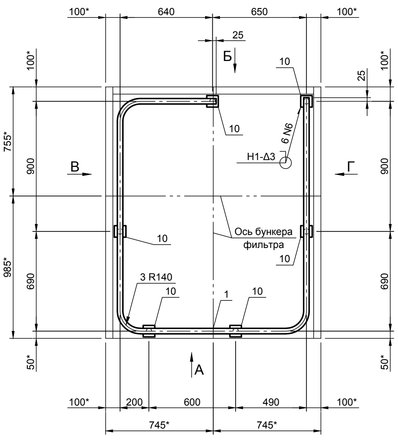

Детали на отправочную марку

Марка	Поз.	Сечение	Длина, мм	Кол. т	Кол. н	Масса, кг шт.	Масса, кг всего	Масса, кг марки	Марка стали	Примечание
Ог12 Ог13 Ог14 Ог15	1	Ø 38х3	4980	1		12,9	12,9	47,7	Ст3кп	БЧ
	2	Ø 38х3	965	6		2,5	15			
	3	Ø 25х3	1087	1		1,8	1,8			
	4	Ø 25х3	867	1		1,4	1,4			
	5	Ø 25х3	797	1		1,3	1,3			
	6	Ø 25х3	567	1		0,9	0,9			
	7	- 140х4	1563	1		6,9	6,9			
	8	- 140х4	530	1		2,3	2,3			
	9	- 140х4	440	1		1,9	1,9			
	10	- 5х80	80	6		0,3	1,8			
	11	L 90х56х5	80	2		0,5	1		С235	
	Масса наплавленного металла 1 %						0,5			

1-1

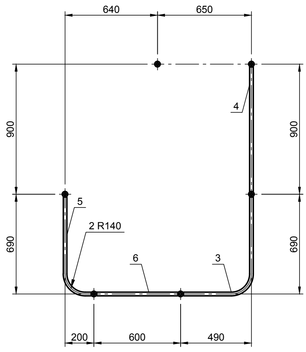

2-2

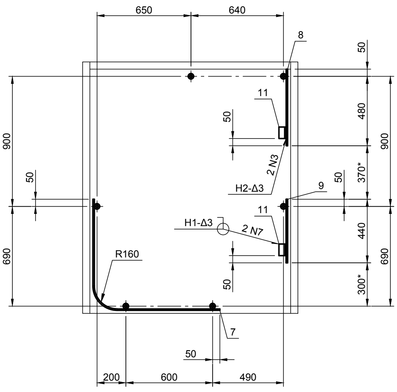

А

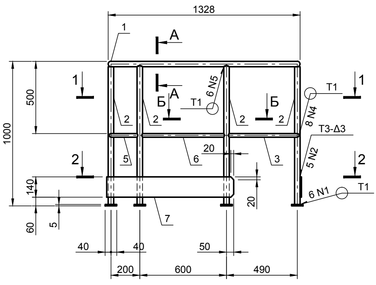

Б

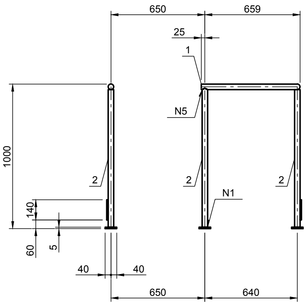

В

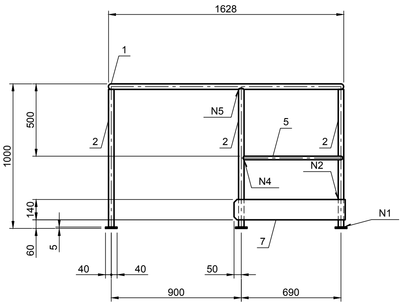

А-А (1:5)

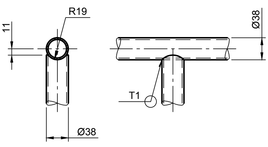

В-В (1:5)

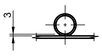

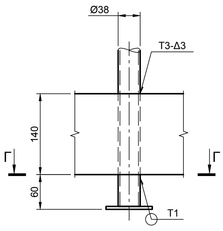

Б-Б (1:5)

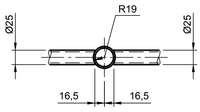

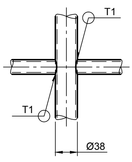

Г-Г (1:5)

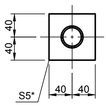

Г

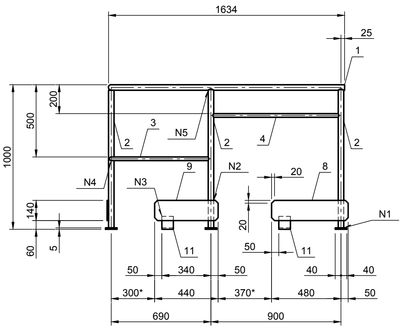

1. * Размеры для справки.
2. Данный чертёж рассматривать совместно с чертежами комплекта 98-0868-2002930-ТХ.
3. Номер марки ограждения соответствует номеру фильтра по чертежам комплекта 98-0868-2002930-ТХ.
4. Сварные швы по ГОСТ 5264-80 по контуру прилегания элементов, кроме особо оговоренных.
5. Катет сварного шва принимать равным наименьшей толщине свариваемых элементов , кроме особо оговоренных.
6. Электроды типа Э42 по ГОСТ 9467-75.
7. Необозначенные предельные отклонения размеров +/- IT16/2.

«Техническое переоснащение участка производствашамотных изделий АЦ с заменой систем аспирации промывателей СИОТ на рукавные фильтры» ЧАО «ЗАПОРОЖОГНЕУПОР» по адресу: Северное шоссе/ ул. Тепличная д. 22 «Б»/1, г. Запорожье

98-0868-2002930.62.00.000 СБ

Изм.	Кол.	Лист	№ докум.	Подп.	Дата
Разраб.		Турбай			07.19
Провер.		Осьмушко			07.19
Нач. отд.		Осьмушко			07.19
Н. контр.		Гришко			07.19
Утв.		Нещетный			07.19

Стремянка и ограждение фильтра

Сборочный чертёж

Марки Ог12, Ог13, Ог14, Ог15

Лит	Масса	Масштаб
	47,7	1:20

Лист 13 Листов

ООО «ИНСТИТУТ ЮЖГИПРОЦЕМЕНТ» г. Харьков

Согласовано:

Взам. инв. №

Подп. и дата

Инв. № подл.

Копировал

Формат А3х3

Марка Ог16

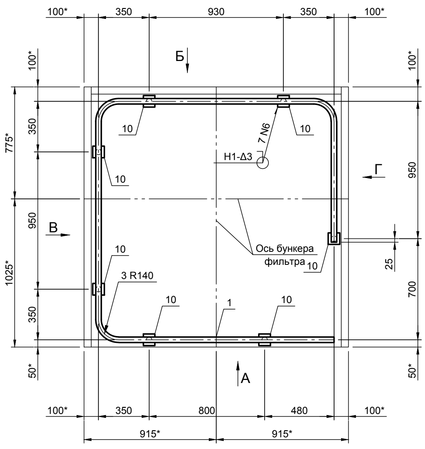

Детали на отправочную марку

Марка	Поз.	Сечение	Длина, мм	Кол. т	Кол. н	Масса, кг шт.	Масса, кг всего	Масса, кг марки	Марка стали	Примечание
Ог16	1	Ø 38х3	5705	1		14,8	14,8	63,5	Ст3кп	БЧ
	2	Ø 38х3	965	7		2,5	17,5			
	3	Ø 25х3	1207	1		2	2			
	4	Ø 25х3	917	1		1,5	1,5			
	5	Ø 25х3	897	1		1,5	1,5			
	6	Ø 25х3	767	1		1,3	1,3			
	7	Ø 25х3	607	2		1	2			
	8	- 140х4	2476	1		10,9	10,9			
	9	- 140х4	1873	1		8,3	8,3			
	10	- 5х80	80	7		0,3	2,1			
	11	L 90х56х5	80	2		0,5	1		С235	
	Масса наплавленного металла 1 %						0,6			

1-1

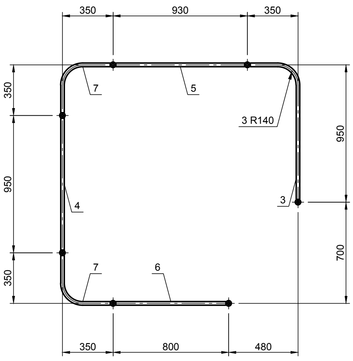

2-2

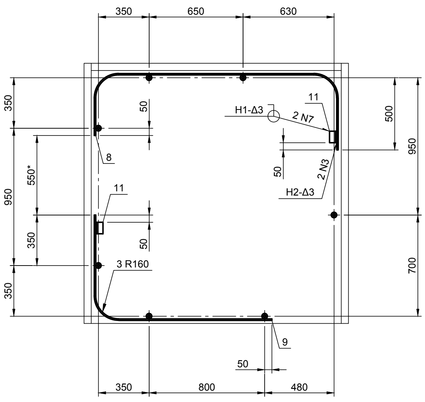

А

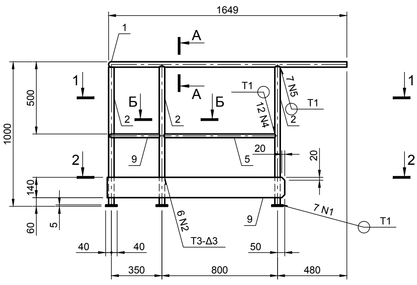

Б

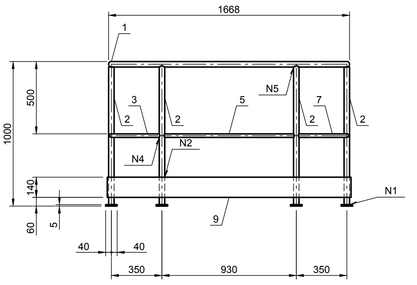

В

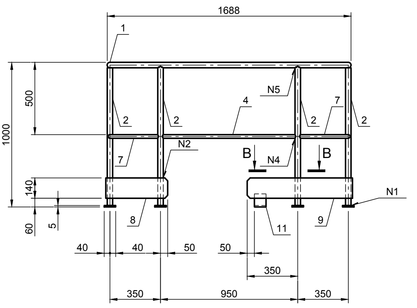

А-А (1:5)

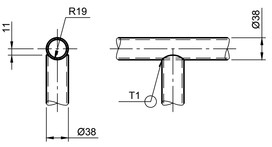

В-В (1:5)

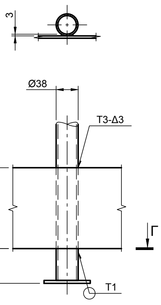

Б-Б (1:5)

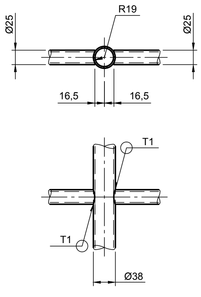

Г-Г (1:5)

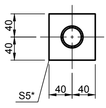

Г

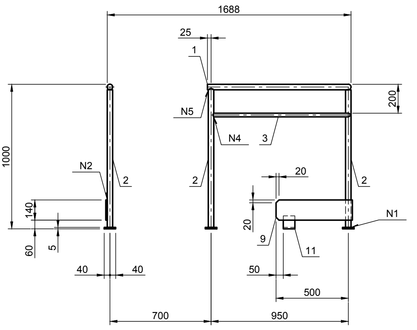

1. * Размеры для справки.
2. Данный чертёж рассматривать совместно с чертежами комплекта 98-0868-2002930-ТХ.
3. Номер марки ограждения соответствует номеру фильтра по чертежам комплекта 98-0868-2002930-ТХ.
4. Сварные швы по ГОСТ 5264-80 по контуру прилегания элементов, кроме особо оговоренных.
5. Катет сварного шва принимать равным наименьшей толщине свариваемых элементов , кроме особо оговоренных.
6. Электроды типа Э42 по ГОСТ 9467-75.
7. Необозначенные предельные отклонения размеров +/- IT16/2.

«Техническое переоснащение участка производствашамотных изделий АЦ с заменой систем аспирации промывателей СИОТ на рукавные фильтры» ЧАО «ЗАПОРОЖОГНЕУПОР» по адресу: Северное шоссе/ ул. Тепличная д. 22 «Б»/1, г. Запорожье

98-0868-2002930.62.00.000 СБ

Изм.	Кол.	Лист	№ докум.	Подп.	Дата
Разраб.		Турбай			07.19
Провер.		Осьмушко			07.19
Нач. отд.		Осьмушко			07.19
Н. контр.		Гришко			07.19
Утв.		Нещетный			07.19

Стремянка и ограждение фильтра

Сборочный чертёж

Марка Ог16

Лит	Масса	Масштаб
	63,5	1:20

Лист 14 Листов

ООО «ИНСТИТУТ ЮЖГИПРОЦЕМЕНТ» г. Харьков

Согласовано:

Взам. инв. №

Подп. и дата

Инв. № подл.

Копировал

Формат А3х3

Марка Ог17

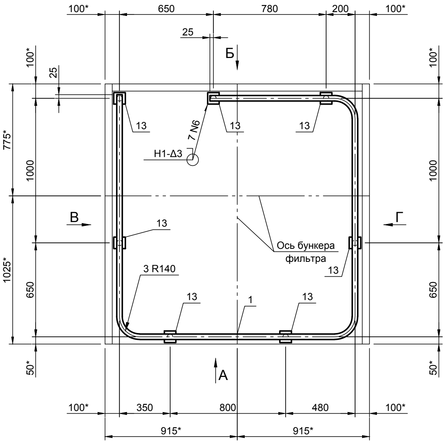

Детали на отправочную марку

Марка	Поз.	Сечение	Длина, мм	Кол. т	Кол. н	Масса, кг шт.	Масса, кг всего	Масса, кг марки	Марка стали	Примечание
Ог17	1	Ø 38х3	5780	1		15	15	64,5	Ст3кп	БЧ
	2	Ø 38х3	965	7		2,5	17,5			
	3	Ø 25х3	1117	1		1,8	1,8			
	4	Ø 25х3	1037	1		1,7	1,7			
	5	Ø 25х3	967	1		1,6	1,6			
	6	Ø 25х3	907	1		1,5	1,5			
	7	Ø 25х3	767	1		1,3	1,3			
	8	Ø 25х3	747	1		1,2	1,2			
	9	- 140х4	1873	1		8,3	8,3			
	10	- 140х4	1503	1		6,6	6,6			
	11	- 140х4	450	1		2	2			
	12	- 140х4	400	1		1,8	1,8			
	13	- 5х80	80	7		0,3	2,1			
	14	L 90х56х5	80	3		0,5	1,5		С235	
	Масса наплавленного металла 1 %						0,6			

1-1

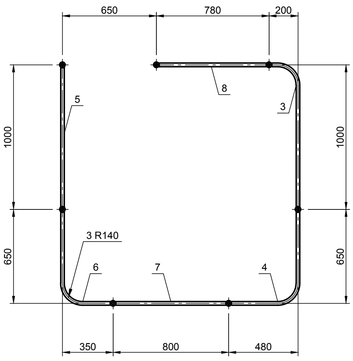

А

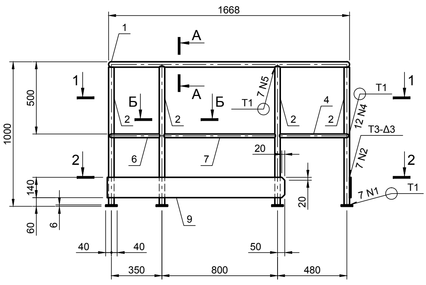

2-2

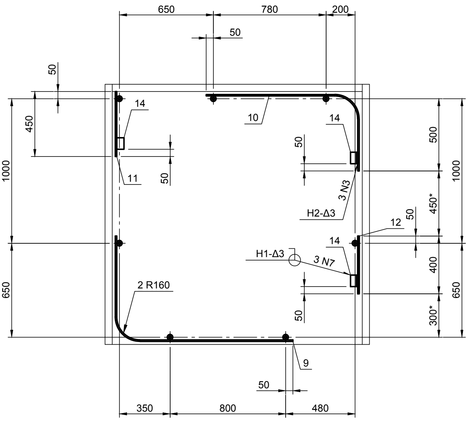

Б

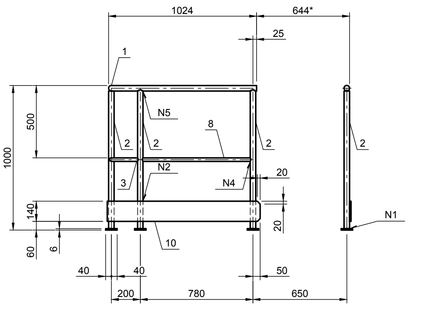

В

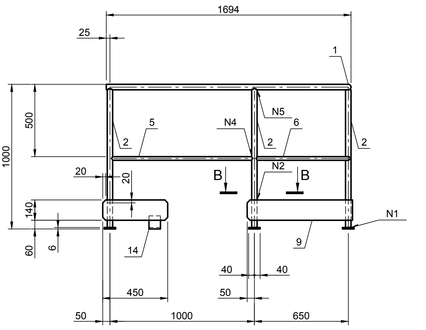

А-А (1:5)

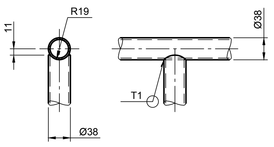

В-В (1:5)

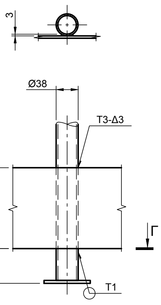

Б-Б (1:5)

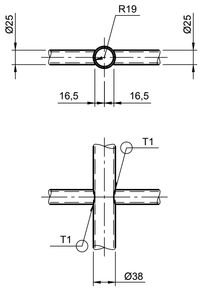

Г-Г (1:5)

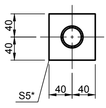

Г

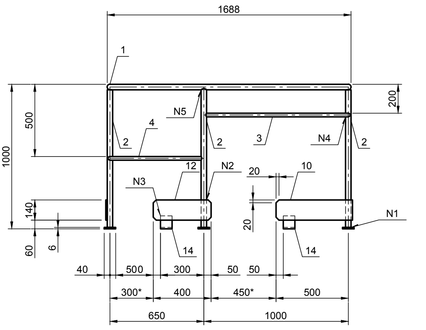

1. * Размеры для справки.
2. Данный чертёж рассматривать совместно с чертежами комплекта 98-0868-2002930-ТХ.
3. Номер марки ограждения соответствует номеру фильтра по чертежам комплекта 98-0868-2002930-ТХ.
4. Сварные швы по ГОСТ 5264-80 по контуру прилегания элементов, кроме особо оговоренных.
5. Катет сварного шва принимать равным наименьшей толщине свариваемых элементов , кроме особо оговоренных.
6. Электроды типа Э42 по ГОСТ 9467-75.
7. Необозначенные предельные отклонения размеров +/- IT16/2.

«Техническое переоснащение участка производствашамотных изделий АЦ с заменой систем аспирации промывателей СИОТ на рукавные фильтры» ЧАО «ЗАПОРОЖОГНЕУПОР» по адресу: Северное шоссе/ ул. Тепличная д. 22 «Б»/1, г. Запорожье

98-0868-2002930.62.00.000 СБ

Изм.	Кол.	Лист	№ докум.	Подп.	Дата
Разраб.		Турбай			07.19
Провер.		Осьмушко			07.19
Нач. отд.		Осьмушко			07.19
Н. контр.		Гришко			07.19
Утв.		Нещетный			07.19

Стремянка и ограждение фильтра

Сборочный чертёж

Марка Ог17

Лит	Масса	Масштаб
	64,5	1:20

Лист 15 Листов

ООО «ИНСТИТУТ ЮЖГИПРОЦЕМЕНТ» г. Харьков

Согласовано:

Взам. инв. №

Подп. и дата

Инв. № подл.

Копировал

Формат А3х3

Марки Ог18, Ог21

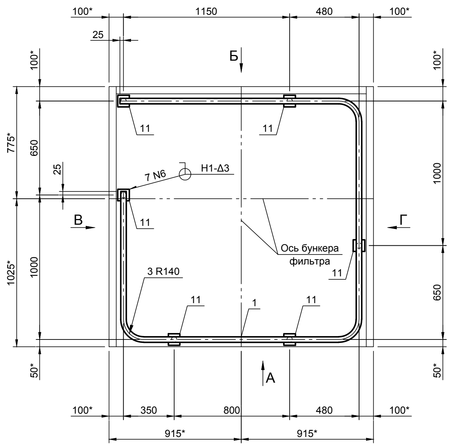

Детали на отправочную марку

Марка	Поз.	Сечение	Длина, мм	Кол. т	Кол. н	Масса, кг шт.	Масса, кг всего	Масса, кг марки	Марка стали	Примечание
Ог18 Ог21	1	Ø 38х3	5780	1		15	15	64	Ст3кп	БЧ
	2	Ø 38х3	965	6		2,5	15			
	3	Ø 25х3	1387	1		2,3	2,3			
	4	Ø 25х3	1257	1		2,1	2,1			
	5	Ø 25х3	1117	1		1,9	1,9			
	6	Ø 25х3	1037	1		1,7	1,7			
	7	Ø 25х3	767	1		1,3	1,3			
	8	- 140х4	2223	1		9,8	9,8			
	9	- 140х4	2153	1		9,7	9,7			
	10	- 140х4	400	1		1,8	1,8			
	11	- 5х80	80	6		0,3	1,8			
	12	L 90х56х5	80	2		0,5	1		С235	
	Масса наплавленного металла 1 %						0,6			

1-1

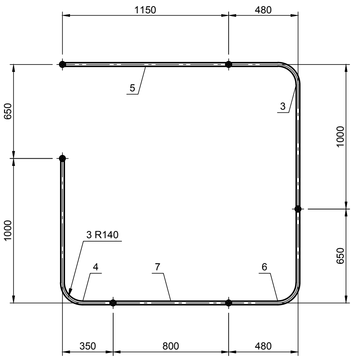

2-2

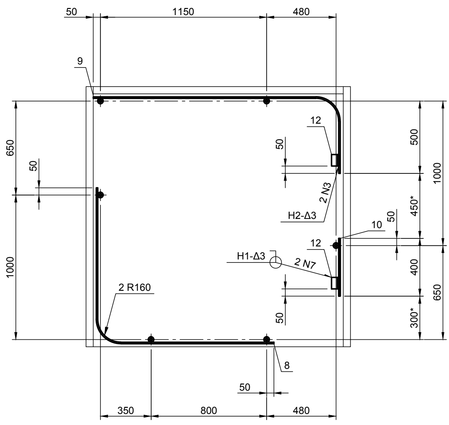

А

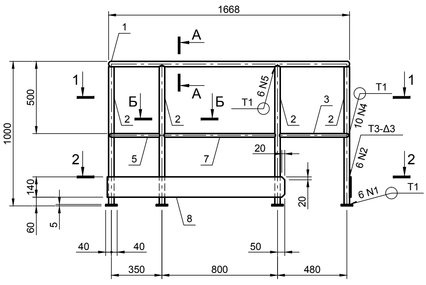

Б

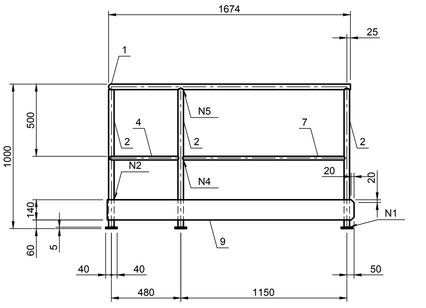

В

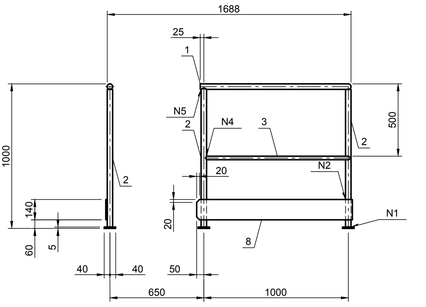

А-А (1:5)

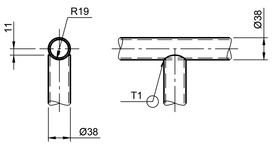

В-В (1:5)

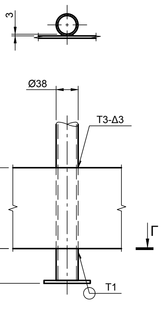

Б-Б (1:5)

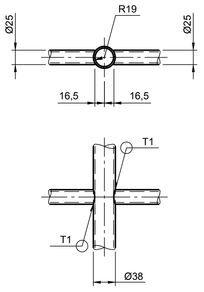

Г-Г (1:5)

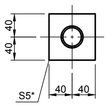

Г

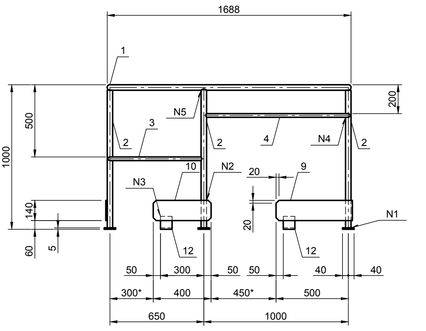

1. * Размеры для справки.
2. Данный чертёж рассматривать совместно с чертежами комплекта 98-0868-2002930-ТХ.
3. Номер марки ограждения соответствует номеру фильтра по чертежам комплекта 98-0868-2002930-ТХ.
4. Сварные швы по ГОСТ 5264-80 по контуру прилегания элементов, кроме особо оговоренных.
5. Катет сварного шва принимать равным наименьшей толщине свариваемых элементов , кроме особо оговоренных.
6. Электроды типа Э42 по ГОСТ 9467-75.
7. Необозначенные предельные отклонения размеров +/- IT16/2.

«Техническое переоснащение участка производствашамотных изделий АЦ с заменой систем аспирации промывателей СИОТ на рукавные фильтры» ЧАО «ЗАПОРОЖОГНЕУПОР» по адресу: Северное шоссе/ ул. Тепличная д. 22 «Б»/1, г. Запорожье

98-0868-2002930.62.00.000 СБ

Изм.	Кол.	Лист	№ докум.	Подп.	Дата
Разраб.		Турбай			07.19
Провер.		Осьмушко			07.19
Нач. отд.		Осьмушко			07.19
Н. контр.		Гришко			07.19
Утв.		Нещетный			07.19

Стремянка и ограждение фильтра

Сборочный чертёж

Марки Ог18, Ог21

Лит	Масса	Масштаб
	64	1:20

Лист 16 Листов

ООО «ИНСТИТУТ ЮЖГИПРОЦЕМЕНТ» г. Харьков

Согласовано:

Взам. инв. №

Подп. и дата

Инв. № подл.

Копировал

Формат А3х3

Марка Ог19

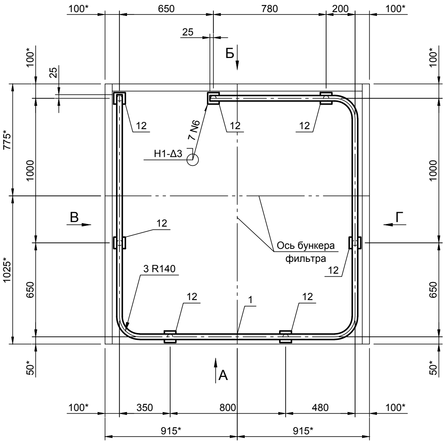

Детали на отправочную марку

Марка	Поз.	Сечение	Длина, мм	Кол. т	Кол. н	Масса, кг шт.	Масса, кг всего	Масса, кг марки	Марка стали	Примечание
Ог19	1	Ø 38х3	5780	1		15	15	66,5	Ст3кп	БЧ
	2	Ø 38х3	965	7		2,5	17,5			
	3	Ø 25х3	1117	1		1,8	1,8			
	4	Ø 25х3	1037	1		1,7	1,7			
	5	Ø 25х3	967	1		1,6	1,6			
	6	Ø 25х3	907	1		1,5	1,5			
	7	Ø 25х3	767	1		1,3	1,3			
	8	Ø 25х3	747	1		1,2	1,2			
	9	- 140х4	2873	1		12,7	12,7			
	10	- 140х4	1503	1		6,6	6,6			
	11	- 140х4	400	1		1,8	1,8			
	12	- 5х80	80	7		0,3	2,1			
	13	L 90х56х5	80	2		0,5	1		С235	
	Масса наплавленного металла 1 %						0,7			

1-1

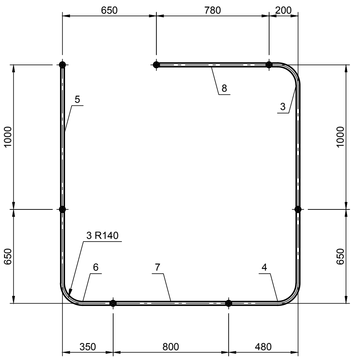

2-2

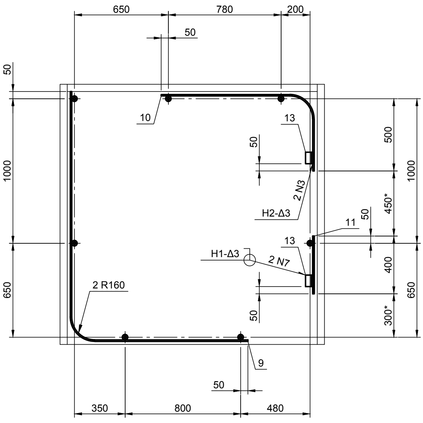

А

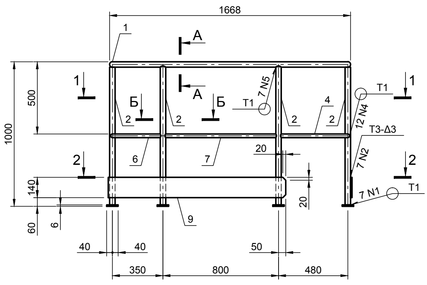

Б

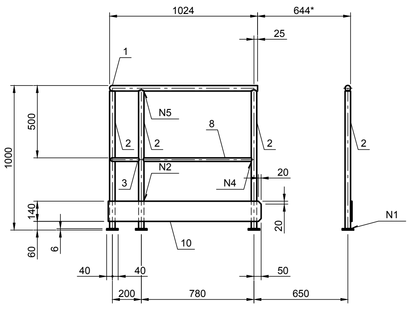

В

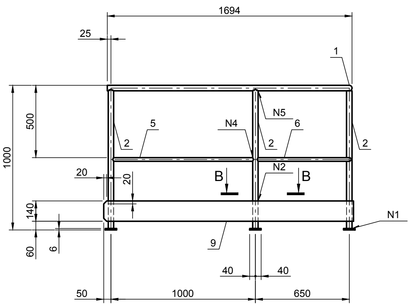

А-А (1:5)

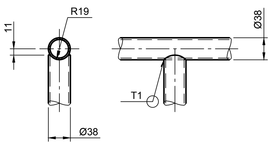

В-В (1:5)

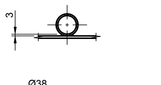

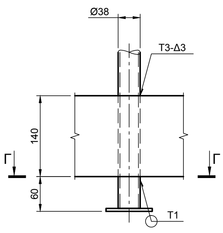

Б-Б (1:5)

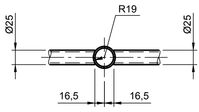

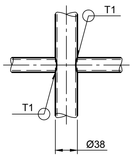

Г

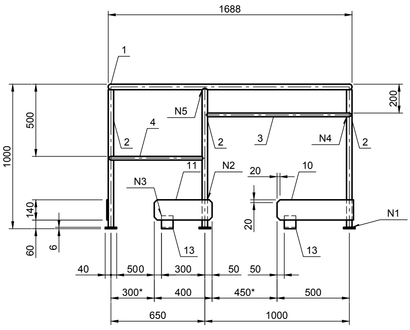

Г-Г (1:5)

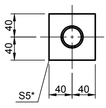

1. * Размеры для справки.
2. Данный чертёж рассматривать совместно с чертежами комплекта 98-0868-2002930-ТХ.
3. Номер марки ограждения соответствует номеру фильтра по чертежам комплекта 98-0868-2002930-ТХ.
4. Сварные швы по ГОСТ 5264-80 по контуру прилегания элементов, кроме особо оговоренных.
5. Катет сварного шва принимать равным наименьшей толщине свариваемых элементов , кроме особо оговоренных.
6. Электроды типа Э42 по ГОСТ 9467-75.
7. Необозначенные предельные отклонения размеров +/- IT16/2.

«Техническое переоснащение участка производствашамотных изделий АЦ с заменой систем аспирации промывателей СИОТ на рукавные фильтры» ЧАО «ЗАПОРОЖОГНЕУПОР» по адресу: Северное шоссе/ ул. Тепличная д. 22 «Б»/1, г. Запорожье

98-0868-2002930.62.00.000 СБ

Изм.	Кол.	Лист	№ докум.	Подп.	Дата
Разраб.		Турбай			07.19
Провер.		Осьмушко			07.19
Нач. отд.		Осьмушко			07.19
Н. контр.		Гришко			07.19
Утв.		Нещетный			07.19

Стремянка и ограждение фильтра

Сборочный чертёж

Марка Ог19

Лит	Масса	Масштаб
	66,5	1:20

Лист 17 Листов

ООО «ИНСТИТУТ ЮЖГИПРОЦЕМЕНТ» г. Харьков

Согласовано:

Взам. инв. №

Подп. и дата

Инв. № подл.

Копировал

Формат А3х3

Марка Ог20

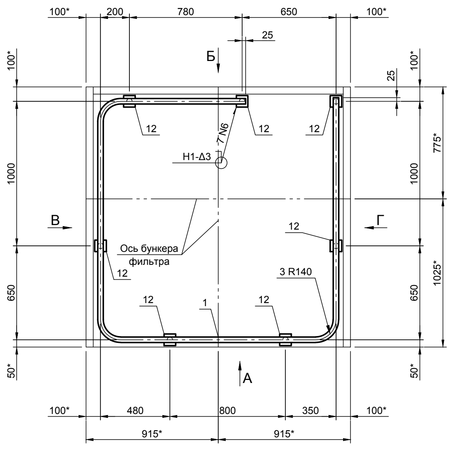

Детали на отправочную марку

Марка	Поз.	Сечение	Длина, мм	Кол. т	Кол. н	Масса, кг шт.	Масса, кг всего	Масса, кг марки	Марка стали	Примечание
Ог20	1	Ø 38х3	5780	1		15	15	66,5	Ст3кп	БЧ
	2	Ø 38х3	965	7		2,5	17,5			
	3	Ø 25х3	1117	1		1,8	1,8			
	4	Ø 25х3	1037	1		1,7	1,7			
	5	Ø 25х3	967	1		1,6	1,6			
	6	Ø 25х3	907	1		1,5	1,5			
	7	Ø 25х3	767	1		1,3	1,3			
	8	Ø 25х3	747	1		1,2	1,2			
	9	- 140х4	2873	1		12,7	12,7			
	10	- 140х4	1503	1		6,6	6,6			
	11	- 140х4	400	1		1,8	1,8			
	12	- 5х80	80	7		0,3	2,1			
	13	L 90х56х5	80	2		0,5	1		С235	
	Масса наплавленного металла 1 %						0,7			

1-1

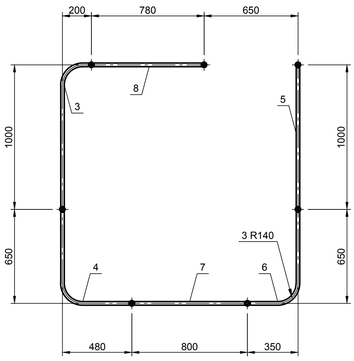

2-2

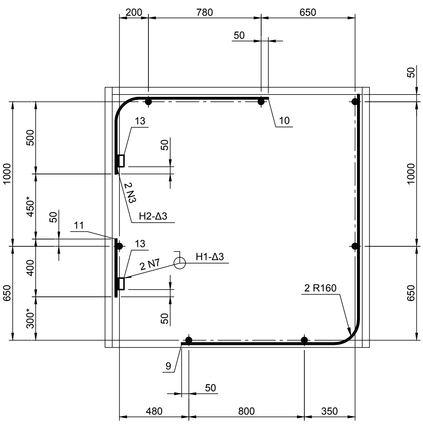

А

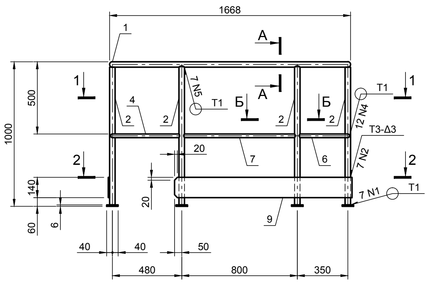

Б

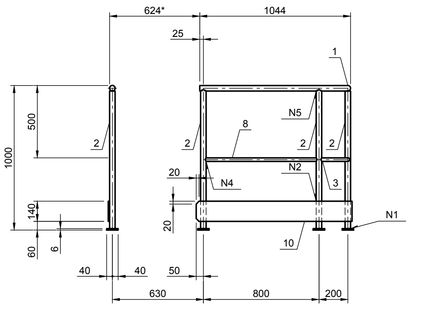

В

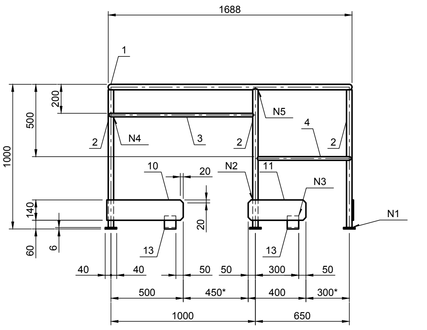

Г

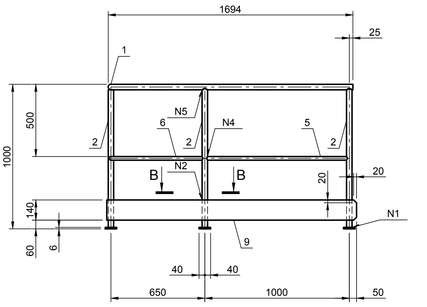

А-А (1:5)

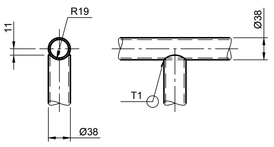

В-В (1:5)

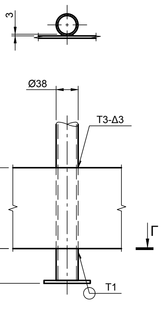

Б-Б (1:5)

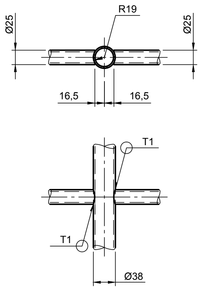

Г-Г (1:5)

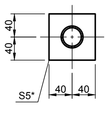

1. * Размеры для справки.
2. Данный чертёж рассматривать совместно с чертежами комплекта 98-0868-2002930-ТХ.
3. Номер марки ограждения соответствует номеру фильтра по чертежам комплекта 98-0868-2002930-ТХ.
4. Сварные швы по ГОСТ 5264-80 по контуру прилегания элементов, кроме особо оговоренных.
5. Катет сварного шва принимать равным наименьшей толщине свариваемых элементов , кроме особо оговоренных.
6. Электроды типа Э42 по ГОСТ 9467-75.
7. Необозначенные предельные отклонения размеров +/- IT16/2.

«Техническое переоснащение участка производствашамотных изделий АЦ с заменой систем аспирации промывателей СИОТ на рукавные фильтры» ЧАО «ЗАПОРОЖОГНЕУПОР» по адресу: Северное шоссе/ ул. Тепличная д. 22 «Б»/1, г. Запорожье

98-0868-2002930.62.00.000 СБ

Изм.	Кол.	Лист	№ докум.	Подп.	Дата
Разраб.		Турбай			07.19
Провер.		Осьмушко			07.19
Нач. отд.		Осьмушко			07.19
Н. контр.		Гришко			07.19
Утв.		Нещетный			07.19

Стремянка и ограждение фильтра

Сборочный чертёж

Марки Ог20

Лит	Масса	Масштаб
	66,5	1:20

Лист 18 Листов

ООО «ИНСТИТУТ ЮЖГИПРОЦЕМЕНТ» г. Харьков

Согласовано:

Взам. инв. №

Подп. и дата

Инв. № подл.

Копировал

Формат А3х3

Марка Ог23

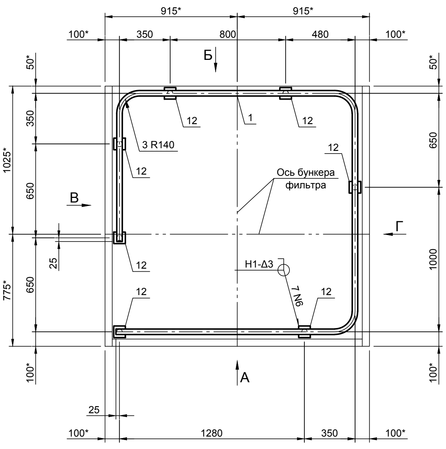

Детали на отправочную марку

Марка	Поз.	Сечение	Длина, мм	Кол. т	Кол. н	Масса, кг шт.	Масса, кг всего	Масса, кг марки	Марка стали	Примечание
Ог23	1	Ø 38х3	5780	1		15	15	66,6	Ст3кп	БЧ
	2	Ø 38х3	965	7		2,5	17,5			
	3	Ø 25х3	1247	1		2,1	2,1			
	4	Ø 25х3	1257	1		2,1	2,1			
	5	Ø 25х3	1037	1		1,7	1,7			
	6	Ø 25х3	767	1		1,3	1,3			
	7	Ø 25х3	617	1		1	1			
	8	Ø 25х3	607	1		1	1			
	9	- 140х4	2223	1		9,8	9,8			
	10	- 140х4	2153	1		9,5	9,5			
	11	- 140х4	400	1		1,8	1,8			
	12	- 5х80	80	7		0,3	2,1			
	13	L 90х56х5	80	2		0,5	1		С235	
	Масса наплавленного металла 1 %						0,7			

1-1

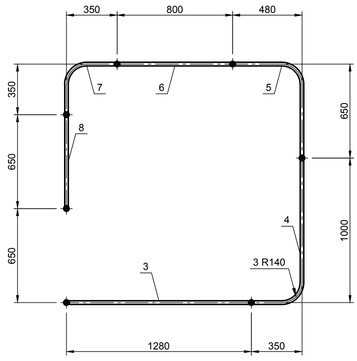

А

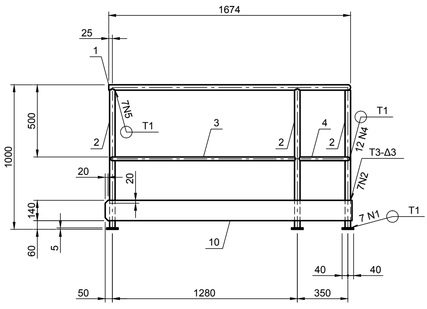

2-2

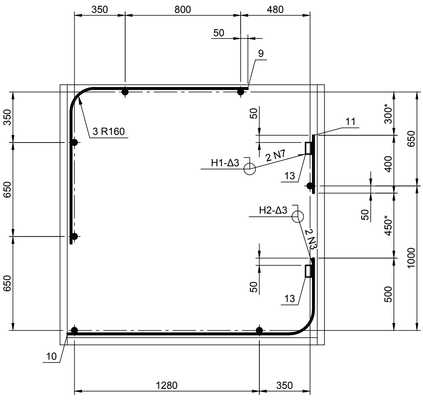

Б

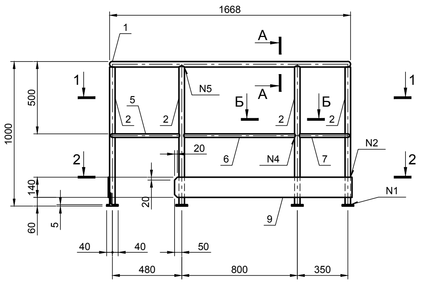

А-А (1:5)

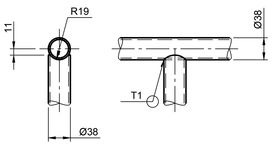

В-В (1:5)

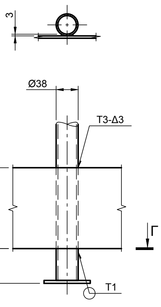

В

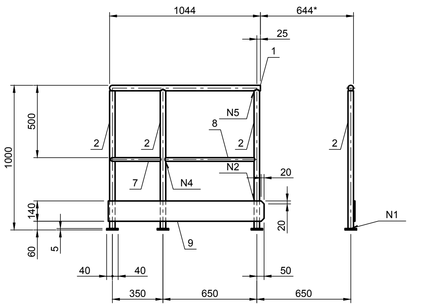

Б-Б (1:5)

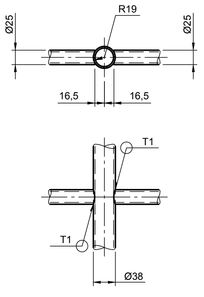

Г-Г (1:5)

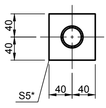

Г

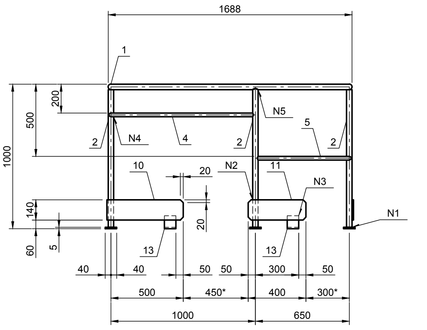

1. * Размеры для справки.
2. Данный чертёж рассматривать совместно с чертежами комплекта 98-0868-2002930-ТХ.
3. Номер марки ограждения соответствует номеру фильтра по чертежам комплекта 98-0868-2002930-ТХ.
4. Сварные швы по ГОСТ 5264-80 по контуру прилегания элементов, кроме особо оговоренных.
5. Катет сварного шва принимать равным наименьшей толщине свариваемых элементов , кроме особо оговоренных.
6. Электроды типа Э42 по ГОСТ 9467-75.
7. Необозначенные предельные отклонения размеров +/- IT16/2.

«Техническое переоснащение участка производствашамотных изделий АЦ с заменой систем аспирации промывателей СИОТ на рукавные фильтры» ЧАО «ЗАПОРОЖОГНЕУПОР» по адресу: Северное шоссе/ ул. Тепличная д. 22 «Б»/1, г. Запорожье

98-0868-2002930.62.00.000 СБ

Изм.	Кол.	Лист	№ докум.	Подп.	Дата
Разраб.		Турбай			07.19
Провер.		Осьмушко			07.19
Нач. отд.		Осьмушко			07.19
Н. контр.		Гришко			07.19
Утв.		Нещетный			07.19

Стремянка и ограждение фильтра

Сборочный чертёж

Марка Ог23

Лит	Масса	Масштаб
	66,6	1:20

Лист 19 Листов

ООО «ИНСТИТУТ ЮЖГИПРОЦЕМЕНТ» г. Харьков

Согласовано:

Взам. инв. №

Подп. и дата

Инв. № подл.

Копировал

Формат А3х3

Марка Ог24

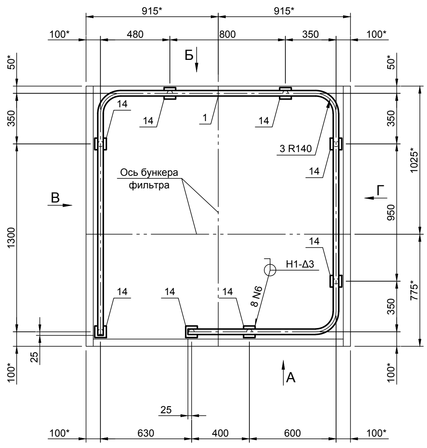

Детали на отправочную марку

Марка	Поз.	Сечение	Длина, мм	Кол. т	Кол. н	Масса, кг шт.	Масса, кг всего	Масса, кг марки	Марка стали	Примечание
Ог24	1	Ø 38х3	5800	1		15	15	65,7	Ст3кп	БЧ
	2	Ø 38х3	965	8		2,5	20			
	3	Ø 25х3	1267	1		2,1	2,1			
	4	Ø 25х3	917	1		1,5	1,5			
	5	Ø 25х3	857	1		1,4	1,4			
	6	Ø 25х3	767	1		1,3	1,3			
	7	Ø 25х3	737	1		1,2	1,2			
	8	Ø 25х3	607	1		1	1			
	9	Ø 25х3	367	1		0,6	0,6			
	10	- 140х4	2523	1		11,1	11,1			
	11	- 140х4	550	1		2,4	2,4			
	12	- 140х4	500	1		2,2	2,2			
	13	- 140х4	400	1		1,8	1,8			
	14	- 5х80	80	8		0,3	2,4			
	15	L 90х56х5	80	2		0,5	1		С235	
	Масса наплавленного металла 1 %						0,7			

1-1

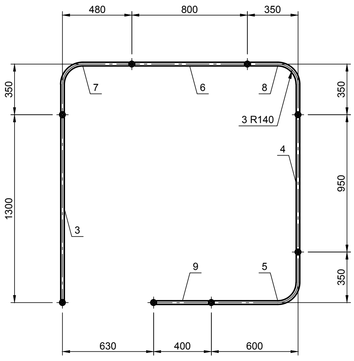

А

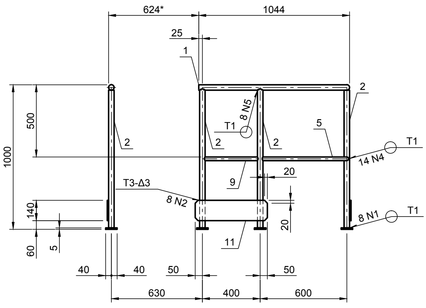

2-2

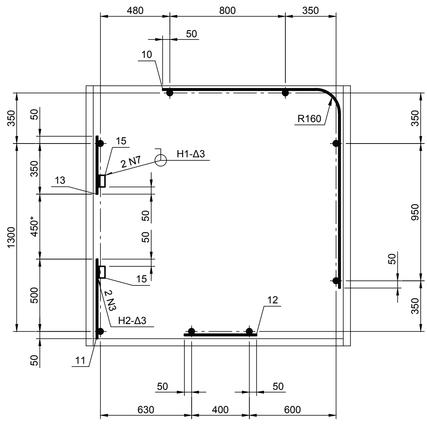

Б

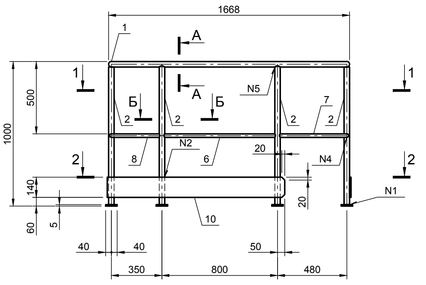

В

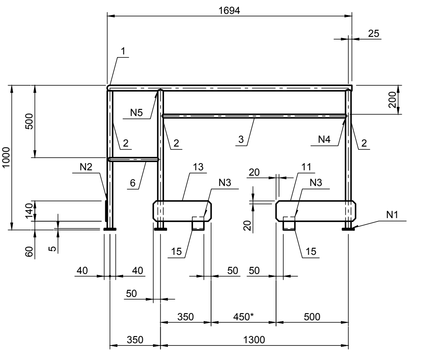

А-А (1:5)

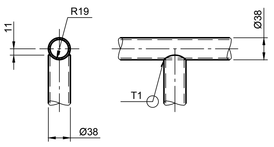

В-В (1:5)

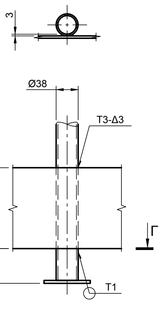

Б-Б (1:5)

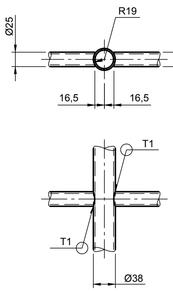

Г

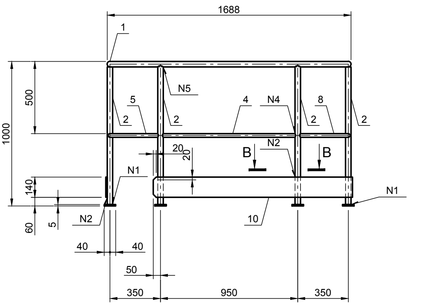

Г-Г (1:5)

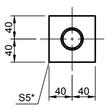

1. * Размеры для справки.
2. Данный чертёж рассматривать совместно с чертежами комплекта 98-0868-2002930-ТХ.
3. Номер марки ограждения соответствует номеру фильтра по чертежам комплекта 98-0868-2002930-ТХ.
4. Сварные швы по ГОСТ 5264-80 по контуру прилегания элементов, кроме особо оговоренных.
5. Катет сварного шва принимать равным наименьшей толщине свариваемых элементов , кроме особо оговоренных.
6. Электроды типа Э42 по ГОСТ 9467-75.
7. Необозначенные предельные отклонения размеров +/- IT16/2.

«Техническое переоснащение участка производствашамотных изделий АЦ с заменой систем аспирации промывателей СИОТ на рукавные фильтры» ЧАО «ЗАПОРОЖОГНЕУПОР» по адресу: Северное шоссе/ ул. Тепличная д. 22 «Б»/1, г. Запорожье

98-0868-2002930.62.00.000 СБ

Изм.	Кол.	Лист	№ докум.	Подп.	Дата
Разраб.		Турбай			07.19
Провер.		Осьмушко			07.19
Нач. отд.		Осьмушко			07.19
Н. контр.		Гришко			07.19
Утв.		Нещетный			07.19

Стремянка и ограждение фильтра

Сборочный чертёж

Марка Ог24

Лит	Масса	Масштаб
	65,7	1:20

Лист 20 Листов

ООО «ИНСТИТУТ ЮЖГИПРОЦЕМЕНТ» г. Харьков

Согласовано:

Взам. инв. №

Подп. и дата

Инв. № подл.

Копировал

Формат А3х3

Марка Ог25

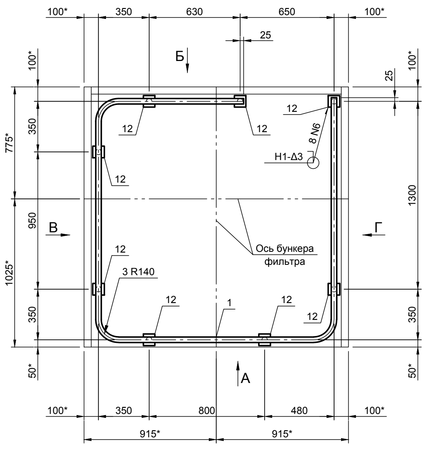

Детали на отправочную марку

Марка	Поз.	Сечение	Длина, мм	Кол. т	Кол. н	Масса, кг шт.	Масса, кг всего	Масса, кг марки	Марка стали	Примечание
Ог25	1	Ø 38х3	5780	1		15	15	68,4	Ст3кп	БЧ
	2	Ø 38х3	965	8		2,5	20			
	3	Ø 25х3	1267	1		2,1	2,1			
	4	Ø 25х3	917	1		1,5	1,5			
	5	Ø 25х3	767	1		1,3	1,3			
	6	Ø 25х3	737	1		1,2	1,2			
	7	Ø 25х3	607	2		1	2			
	8	Ø 25х3	597	1		1	1			
	9	- 140х4	3626	1		16	16			
	10	- 140х4	550	1		2,4	2,4			
	11	- 140х4	400	1		1,8	1,8			
	12	- 5х80	80	8		0,3	2,4			
	13	L 90х56х5	80	2		0,5	1		С235	
	Масса наплавленного металла 1 %						0,7			

1-1

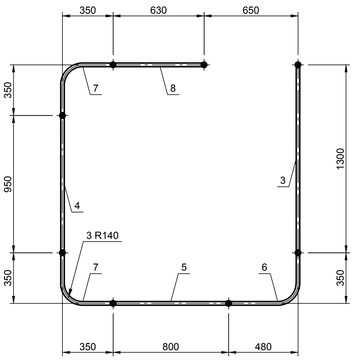

2-2

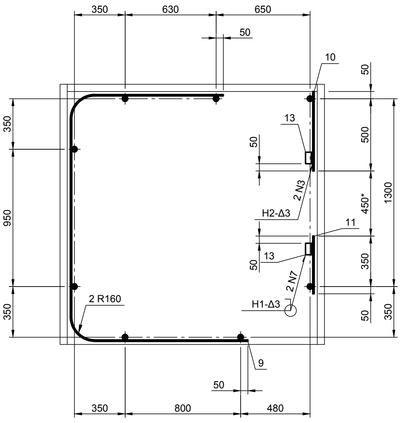

А

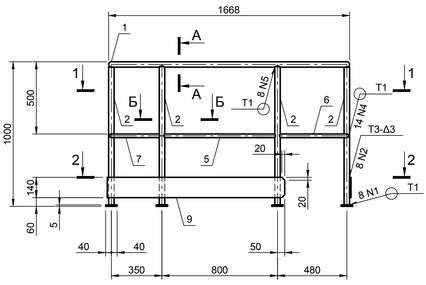

Б

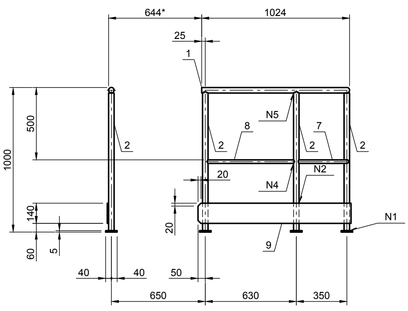

В

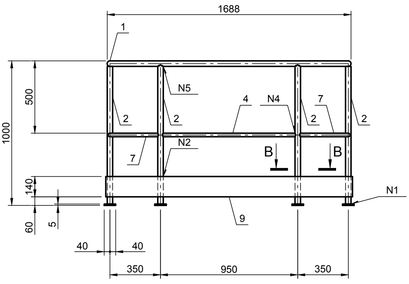

Г

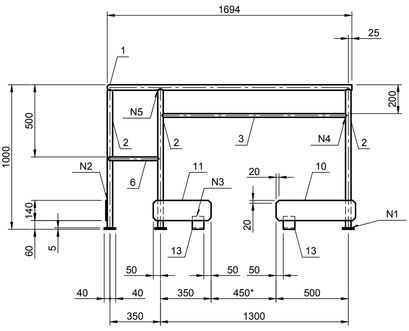

А-А (1:5)

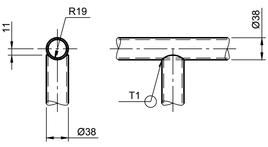

В-В (1:5)

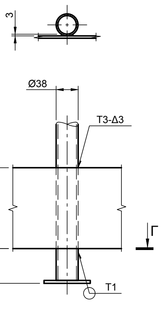

Б-Б (1:5)

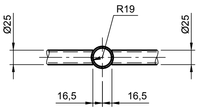

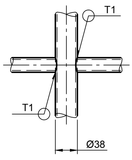

Г-Г (1:5)

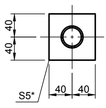

1. * Размеры для справки.
2. Данный чертёж рассматривать совместно с чертежами комплекта 98-0868-2002930-ТХ.
3. Номер марки ограждения соответствует номеру фильтра по чертежам комплекта 98-0868-2002930-ТХ.
4. Сварные швы по ГОСТ 5264-80 по контуру прилегания элементов, кроме особо оговоренных.
5. Катет сварного шва принимать равным наименьшей толщине свариваемых элементов , кроме особо оговоренных.
6. Электроды типа Э42 по ГОСТ 9467-75.
7. Необозначенные предельные отклонения размеров +/- IT16/2.

«Техническое переоснащение участка производствашамотных изделий АЦ с заменой систем аспирации промывателей СИОТ на рукавные фильтры» ЧАО «ЗАПОРОЖОГНЕУПОР» по адресу: Северное шоссе/ ул. Тепличная д. 22 «Б»/1, г. Запорожье

98-0868-2002930.62.00.000 СБ

Изм.	Кол.	Лист	№ докум.	Подп.	Дата
Разраб.		Турбай			07.19
Провер.		Осьмушко			07.19
Нач. отд.		Осьмушко			07.19
Н. контр.		Гришко			07.19
Утв.		Нещетный			07.19

Стремянка и ограждение фильтра

Сборочный чертёж

Марка Ог25

Лит	Масса	Масштаб
	68,4	1:20

Лист 21 Листов

ООО «ИНСТИТУТ ЮЖГИПРОЦЕМЕНТ» г. Харьков

Согласовано:

Взам. инв. №

Подп. и дата

Инв. № подл.

Копировал

Формат А3х3

Марка Ог26

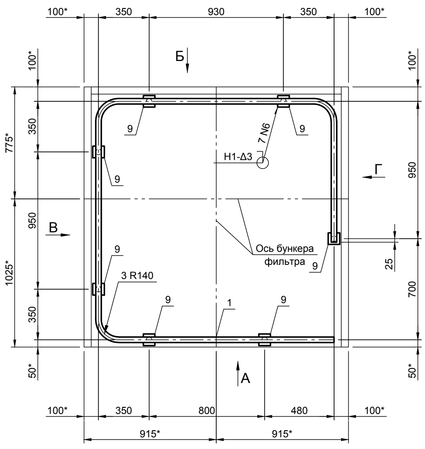

Детали на отправочную марку

Марка	Поз.	Сечение	Длина, мм	Кол. т	Кол. н	Масса, кг шт.	Масса, кг всего	Масса, кг марки	Марка стали	Примечание
Ог26	1	Ø 38х3	5705	1		14,8	14,8	65,7	Ст3кп	БЧ
	2	Ø 38х3	965	7		2,5	17,5			
	3	Ø 25х3	1207	1		2	2			
	4	Ø 25х3	917	1		1,5	1,5			
	5	Ø 25х3	897	1		1,5	1,5			
	6	Ø 25х3	767	1		1,3	1,3			
	7	Ø 25х3	607	2		1	2			
	8	- 140х4	4949	1		21,8	21,8			
	9	- 5х80	80	7		0,3	2,1			
	10	L 90х56х5	80	1		0,5	0,5		С235	
	Масса наплавленного металла 1 %						0,7			

1-1

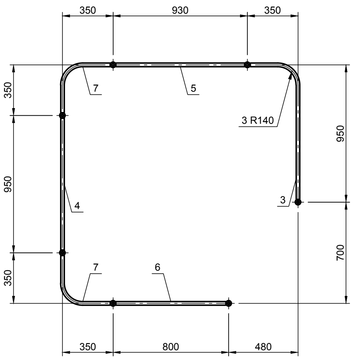

2-2

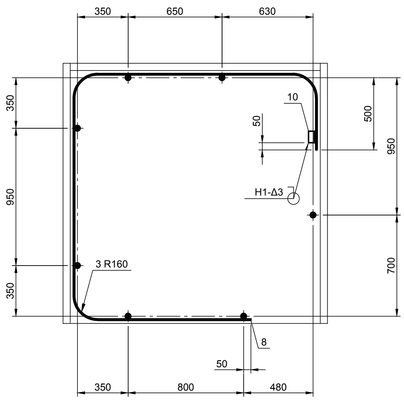

А

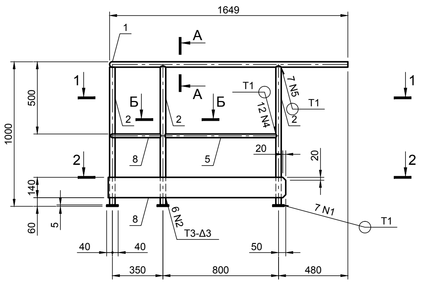

Б

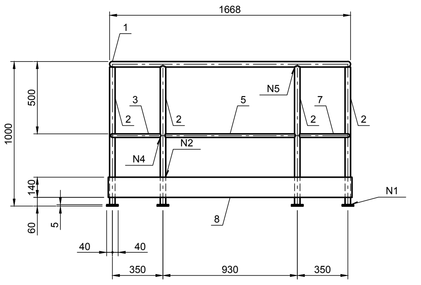

В

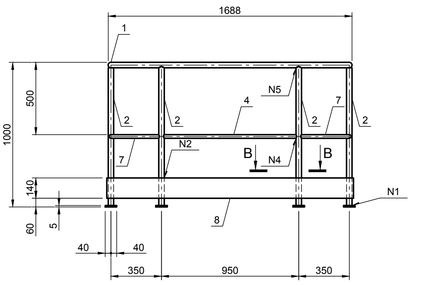

Г

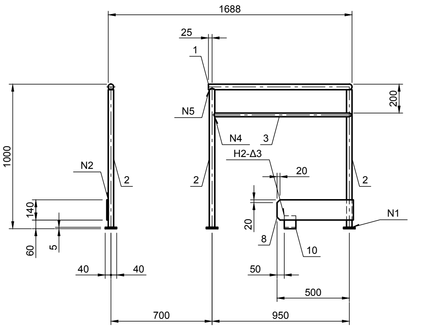

А-А (1:5)

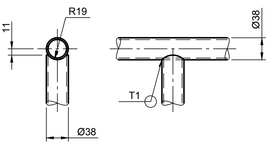

В-В (1:5)

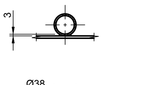

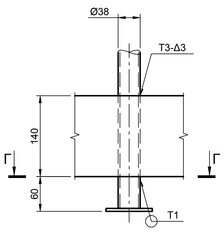

Б-Б (1:5)

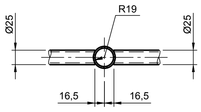

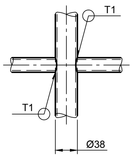

Г-Г (1:5)

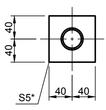

1. * Размеры для справки.
2. Данный чертёж рассматривать совместно с чертежами комплекта 98-0868-2002930-ТХ.
3. Номер марки ограждения соответствует номеру фильтра по чертежам комплекта 98-0868-2002930-ТХ.
4. Сварные швы по ГОСТ 5264-80 по контуру прилегания элементов, кроме особо оговоренных.
5. Катет сварного шва принимать равным наименьшей толщине свариваемых элементов , кроме особо оговоренных.
6. Электроды типа Э42 по ГОСТ 9467-75.
7. Необозначенные предельные отклонения размеров +/- IT16/2.

«Техническое переоснащение участка производствашамотных изделий АЦ с заменой систем аспирации промывателей СИОТ на рукавные фильтры» ЧАО «ЗАПОРОЖОГНЕУПОР» по адресу: Северное шоссе/ ул. Тепличная д. 22 «Б»/1, г. Запорожье

98-0868-2002930.62.00.000 СБ

Изм.	Кол.	Лист	№ докум.	Подп.	Дата
Разраб.		Турбай			07.19
Провер.		Осьмушко			07.19
Нач. отд.		Осьмушко			07.19
Н. контр.		Гришко			07.19
Утв.		Нещетный			07.19

Стремянка и ограждение фильтра

Сборочный чертёж

Марка Ог26

Лит	Масса	Масштаб
	65,7	1:20

Лист 22 Листов

ООО «ИНСТИТУТ ЮЖГИПРОЦЕМЕНТ» г. Харьков

Согласовано:

Взам. инв. №

Подп. и дата

Инв. № подл.

Копировал

Формат А3х3

Марка Ог27

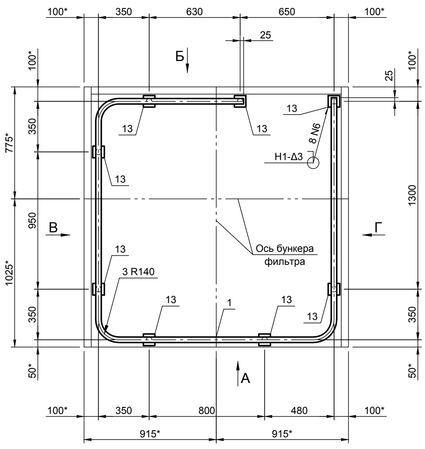

Детали на отправочную марку

Марка	Поз.	Сечение	Длина, мм	Кол. т	Кол. н	Масса, кг шт.	Масса, кг всего	Масса, кг марки	Марка стали	Примечание
Ог27	1	Ø 38х3	5780	1		15	15	67,6	Ст3кп	БЧ
	2	Ø 38х3	965	8		2,5	20			
	3	Ø 25х3	1267	1		2,1	2,1			
	4	Ø 25х3	917	1		1,5	1,5			
	5	Ø 25х3	767	1		1,3	1,3			
	6	Ø 25х3	737	1		1,2	1,2			
	7	Ø 25х3	607	2		1	2			
	8	Ø 25х3	597	1		1	1			
	9	- 140х4	1923	1		8,5	8,5			
	10	- 140х4	1403	1		6,2	6,2			
	11	- 140х4	550	1		2,4	2,4			
	12	- 140х4	400	1		1,8	1,8			
	13	- 5х80	80	8		0,3	2,4			
	14	L 90х56х5	80	3		0,5	1,5		С235	
	Масса наплавленного металла 1 %						0,7			

1-1

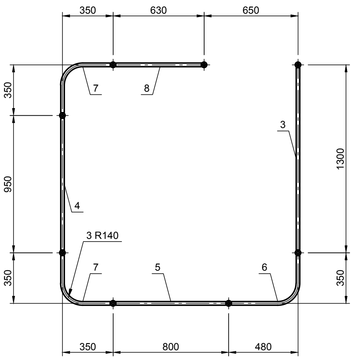

2-2

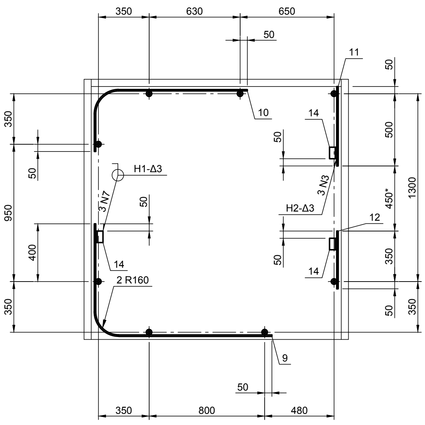

А

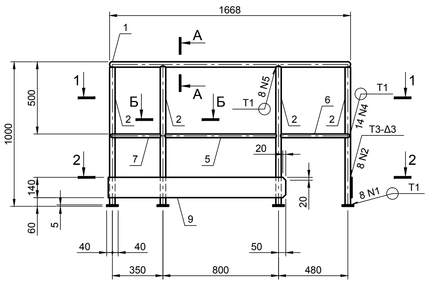

Б

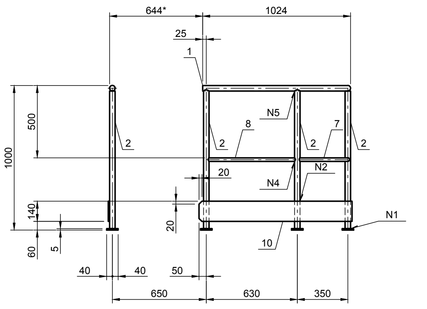

В

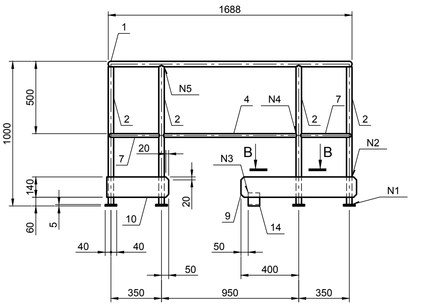

Г

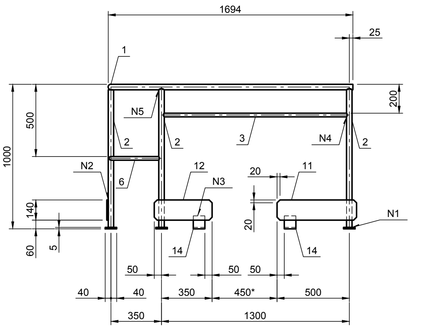

А-А (1:5)

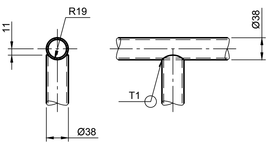

В-В (1:5)

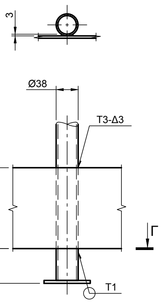

Б-Б (1:5)

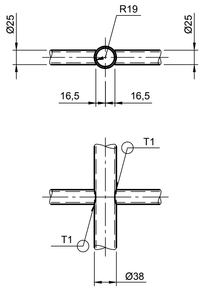

Г-Г (1:5)

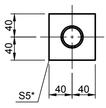

1. * Размеры для справки.
2. Данный чертёж рассматривать совместно с чертежами комплекта 98-0868-2002930-ТХ.
3. Номер марки ограждения соответствует номеру фильтра по чертежам комплекта 98-0868-2002930-ТХ.
4. Сварные швы по ГОСТ 5264-80 по контуру прилегания элементов, кроме особо оговоренных.
5. Катет сварного шва принимать равным наименьшей толщине свариваемых элементов , кроме особо оговоренных.
6. Электроды типа Э42 по ГОСТ 9467-75.
7. Необозначенные предельные отклонения размеров +/- IT16/2.

«Техническое переоснащение участка производствашамотных изделий АЦ с заменой систем аспирации промывателей СИОТ на рукавные фильтры» ЧАО «ЗАПОРОЖОГНЕУПОР» по адресу: Северное шоссе/ ул. Тепличная д. 22 «Б»/1, г. Запорожье

98-0868-2002930.62.00.000 СБ

Изм.	Кол.	Лист	№ докум.	Подп.	Дата
Разраб.		Турбай			07.19
Провер.		Осьмушко			07.19
Нач. отд.		Осьмушко			07.19
Н. контр.		Гришко			07.19
Утв.		Нещетный			07.19

Стремянка и ограждение фильтра

Сборочный чертёж

Марка Ог27

Лит	Масса	Масштаб
	67,6	1:20

Лист 23 Листов

ООО «ИНСТИТУТ ЮЖГИПРОЦЕМЕНТ» г. Харьков

Согласовано:

Взам. инв. №

Подп. и дата

Инв. № подл.

Копировал

Формат А3х3

Марка ЛС1

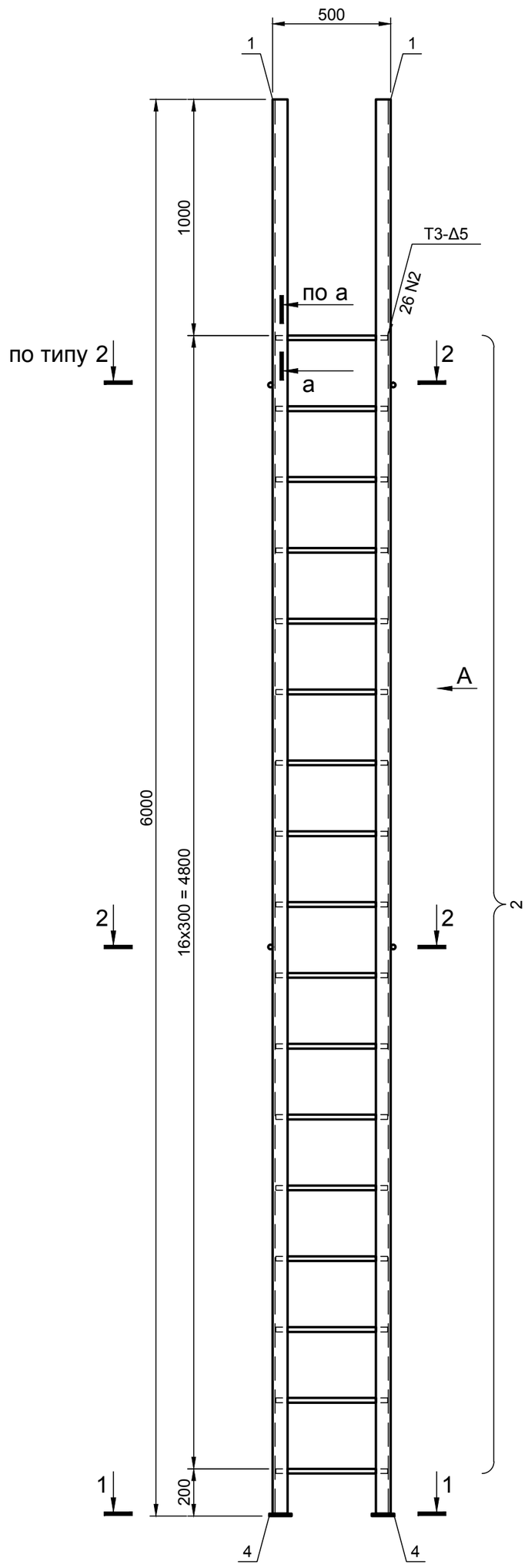

А

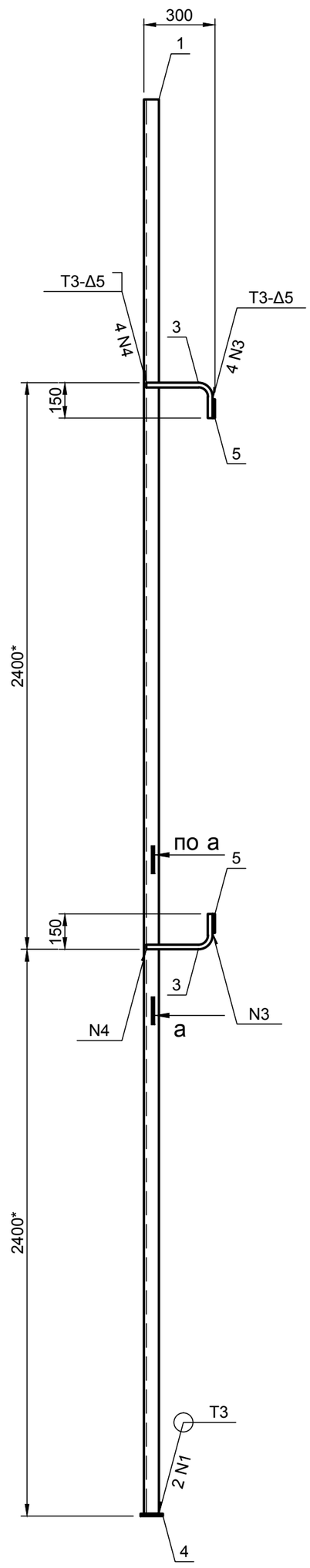

Детали на отправочную марку

Марка	Поз.	Сечение	Длина, мм	Кол. т	Кол. н	Масса, кг шт.	Масса, кг всего	Масса, кг марки	Марка стали	Примечание
ЛС1	1	L 63х5	5990	2		28,8	57,6	85,4	С235	БЧ
	2	Кр. Ø 20	475	17		1,2	20,4		Ст3кп	
	3	Кр. Ø 20	394	4		1	4			
	4	- 95х10	95	2		0,7	1,4		С235	БЧ
	5	- 5х80	80	4		0,3	1,2		Ст3кп	
	Масса наплавленного металла 1 %						0,8			

1-1 (1:10)

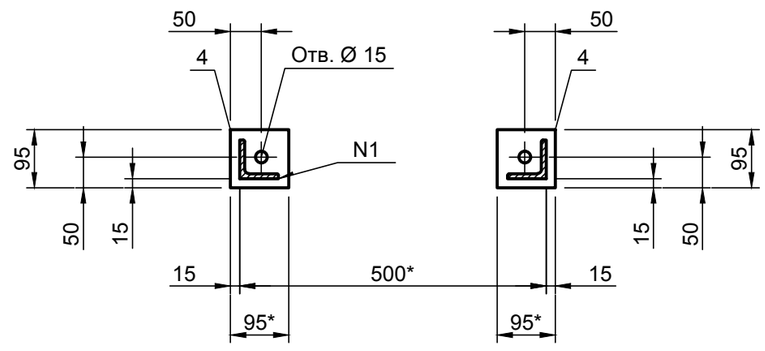

2-2 (1:10)

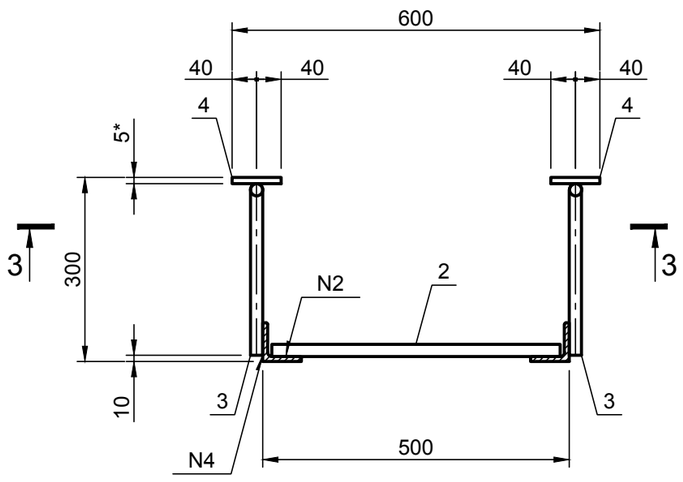

3-3 (1:10)

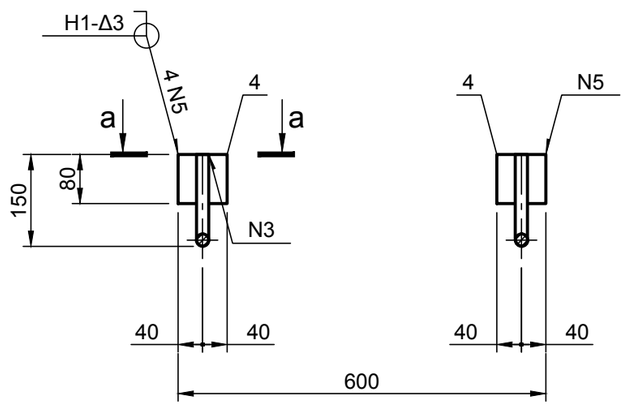

Дет. 3 (1:10)

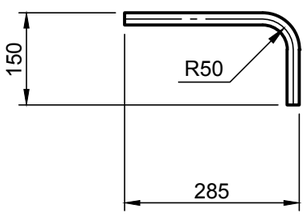

а-а (1:5)

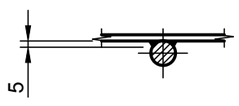

1. * Размеры для справки.
2. Данный чертёж рассматривать совместно с чертежами комплекта 98-0868-2002930-ТХ.
3. Сварные швы по ГОСТ 5264-80 по контуру прилегания элементов, кроме особо оговоренных.
4. Катет сварного шва принимать равным наименьшей толщине свариваемых элементов , кроме особо оговоренных.
5. Электроды типа Э42 по ГОСТ 9467-75.
6. Необозначенные предельные отклонения размеров +/- IT16/2.

«Техническое переоснащение участка производствашамотных изделий АЦ с заменой систем аспирации промывателей СИОТ на рукавные фильтры» ЧАО «ЗАПОРОЖОГНЕУПОР» по адресу: Северное шоссе/ ул. Тепличная д. 22 «Б»/1, г. Запорожье

98-0868-2002930.62.00.000 СБ

Изм.	Кол.	Лист	№ докум.	Подп.	Дата
Разраб.		Турбай			07.19
Провер.		Осьмушко			07.19
Нач. отд.		Осьмушко			07.19
Н. контр.		Гришко			07.19
Утв.		Нещетный			07.19

Стремянка и ограждение фильтра

Сборочный чертёж

Лит	Масса	Масштаб
	85,4	1:20

Лист 24 Листов

Марка ЛС1

ООО «ИНСТИТУТ ЮЖГИПРОЦЕМЕНТ» г. Харьков

Согласовано:

Взам. инв. №

Подп. и дата

Инв. № подл.

Копировал

Формат А2

Марка ЛС2

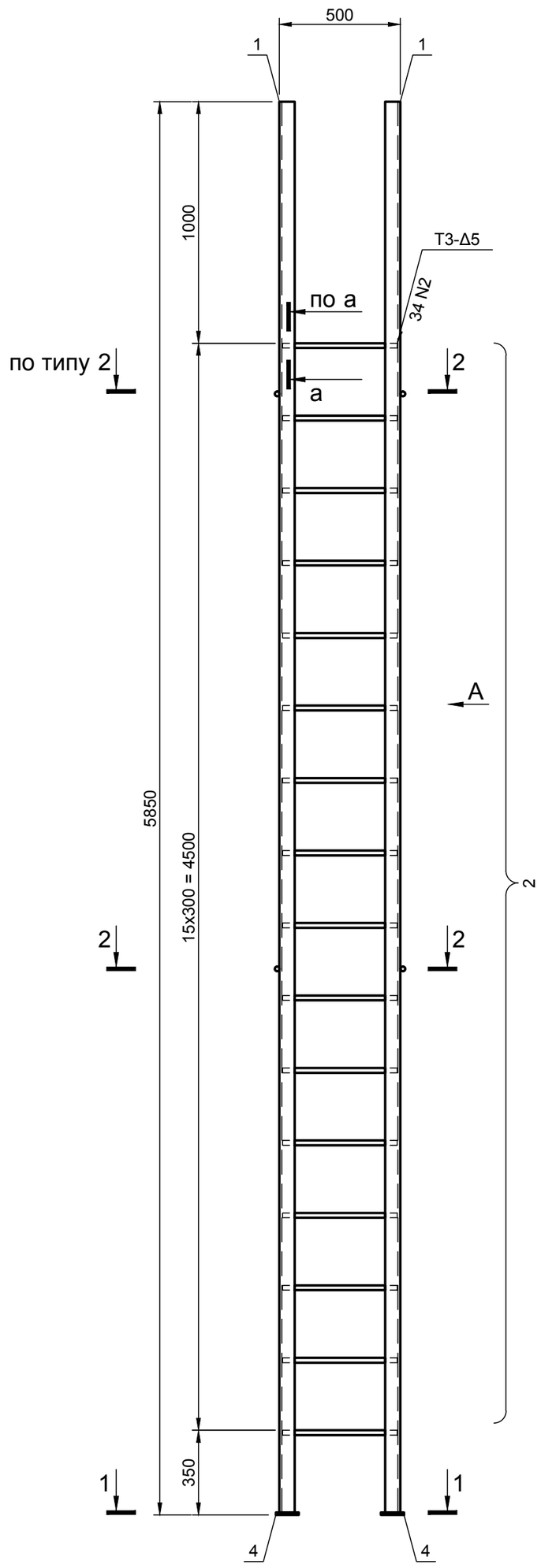

А

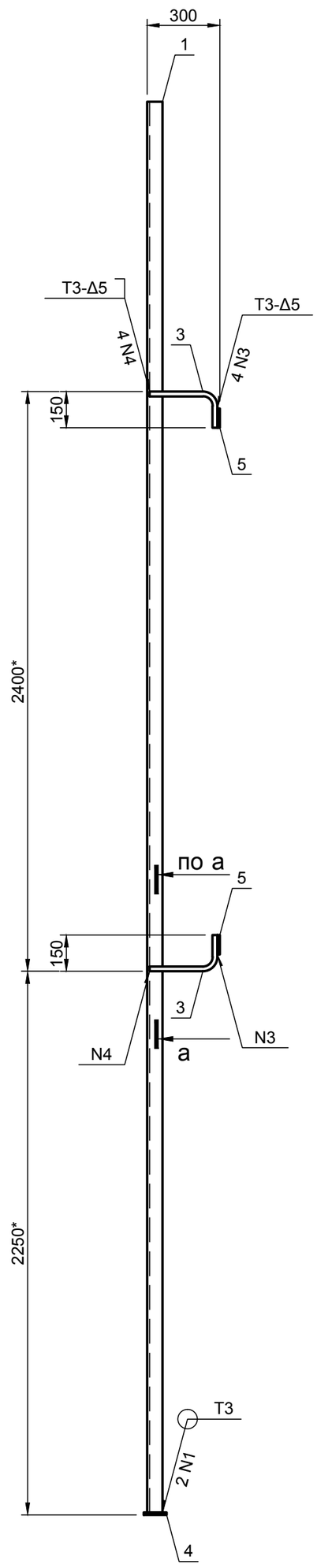

Детали на отправочную марку

Марка	Поз.	Сечение	Длина, мм	Кол. т	Кол. н	Масса, кг шт.	Масса, кг всего	Масса, кг марки	Марка стали	Примечание
ЛС2	1	L 63x5	5840	2		28,1	56,2	82,8	С235	БЧ
	2	Кр. Ø 20	475	16		1,2	19,2		Ст3кп	
	3	Кр. Ø 20	394	4		1	4			
	4	- 95x10	95	2		0,7	1,4		С235	БЧ
	5	- 5x80	80	4		0,3	1,2		Ст3кп	
	Масса наплавленного металла 1 %						0,8			

1-1 (1:10)

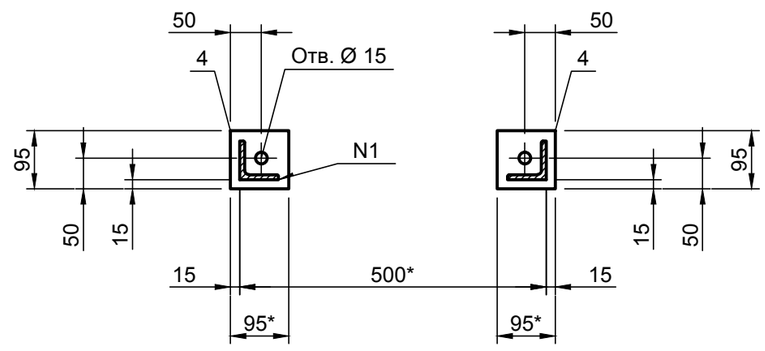

2-2 (1:10)

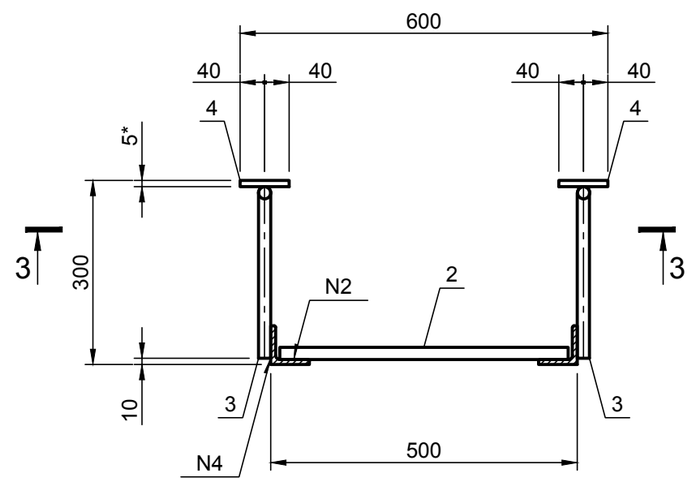

3-3 (1:10)

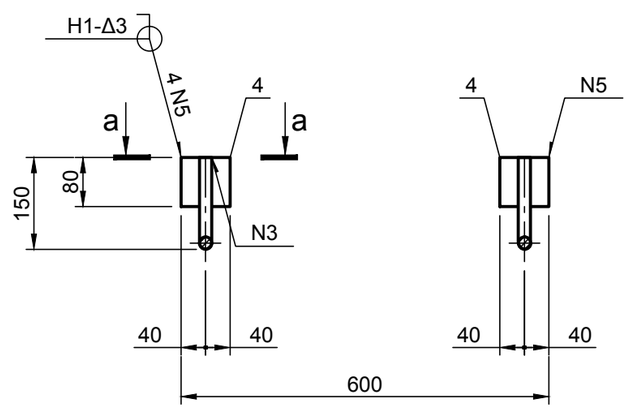

Дет. 3 (1:10)

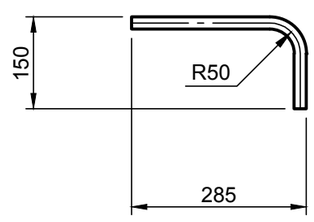

а-а (1:5)

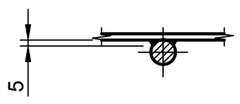

1. * Размеры для справки.
2. Данный чертёж рассматривать совместно с чертежами комплекта 98-0868-2002930-ТХ.
3. Сварные швы по ГОСТ 5264-80 по контуру прилегания элементов, кроме особо оговоренных.
4. Катет сварного шва принимать равным наименьшей толщине свариваемых элементов , кроме особо оговоренных.
5. Электроды типа Э42 по ГОСТ 9467-75.
6. Необозначенные предельные отклонения размеров +/- IT16/2.

«Техническое переоснащение участка производствашамотных изделий АЦ с заменой систем аспирации промывателей СИОТ на рукавные фильтры» ЧАО «ЗАПОРОЖОГНЕУПОР» по адресу: Северное шоссе/ ул. Тепличная д. 22 «Б»/1, г. Запорожье

98-0868-2002930.62.00.000 СБ

Изм.	Кол.	Лист	№ докум.	Подп.	Дата
Разраб.		Турбай			07.19
Провер.		Осьмушко			07.19
Нач. отд.		Осьмушко			07.19
Н. контр.		Гришко			07.19
Утв.		Нещетный			07.19

Стремянка и ограждение фильтра

Сборочный чертёж

Лит	Масса	Масштаб
	82,8	1:20

Лист 25 Листов

Марка ЛС2

ООО «ИНСТИТУТ ЮЖГИПРОЦЕМЕНТ» г. Харьков

Согласовано:

Взам. инв. №

Подп. и дата

Инв. № подл.

Копировал

Формат А2

Марка ЛС3

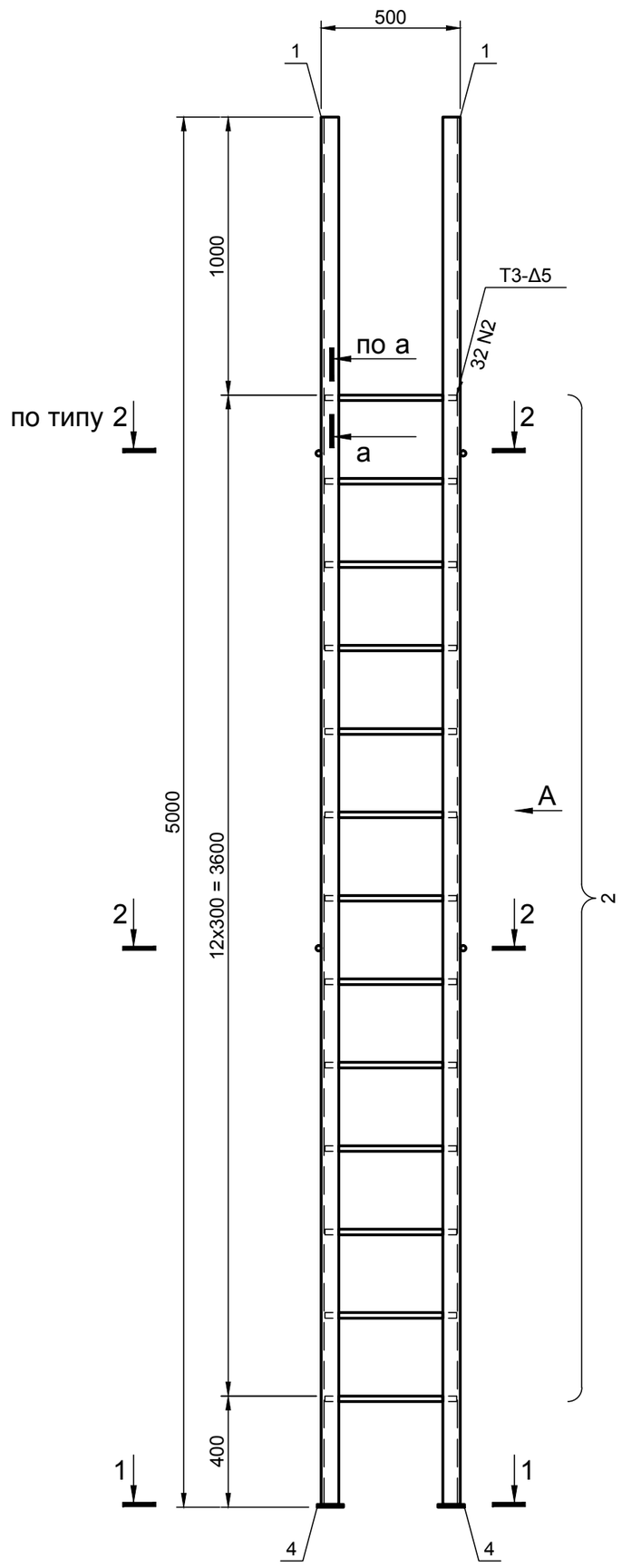

А

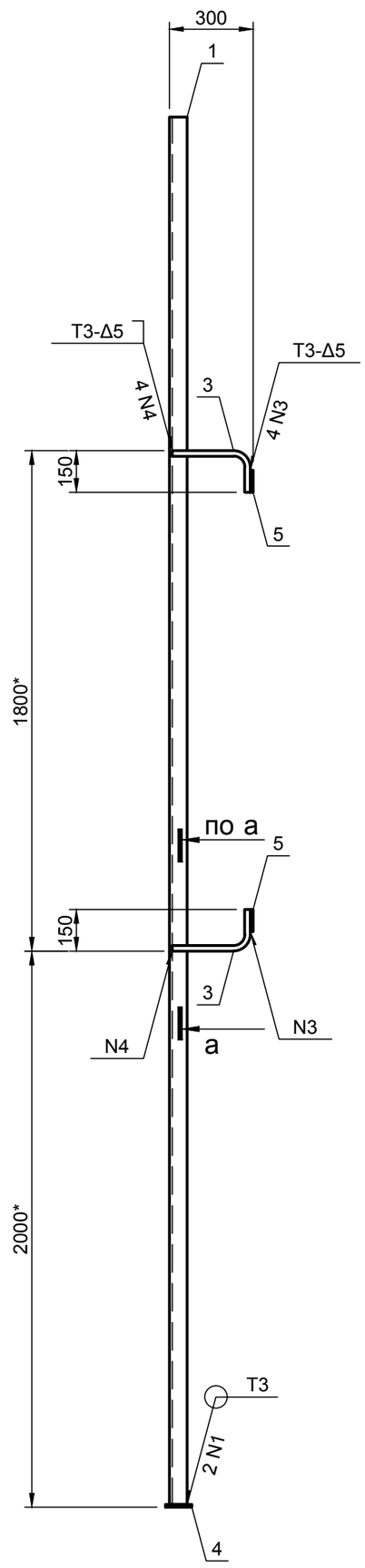

Детали на отправочную марку

Марка	Поз.	Сечение	Длина, мм	Кол. т	Кол. н	Масса, кг шт.	Масса, кг всего	Масса, кг марки	Марка стали	Приме-чание
ЛС3	1	L 63x5	4990	2		24	48	70,9	С235	БЧ
	2	Кр. Ø 20	475	13		1,2	15,6		Ст3кп	
	3	Кр. Ø 20	394	4		1	4			
	4	- 95x10	95	2		0,7	1,4		С235	БЧ
	5	- 5x80	80	4		0,3	1,2		Ст3кп	
	Масса наплавленного металла 1 %						0,7			

1-1 (1:10)

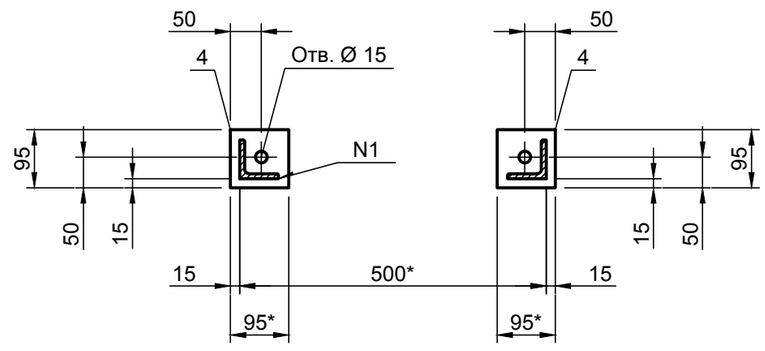

2-2 (1:10)

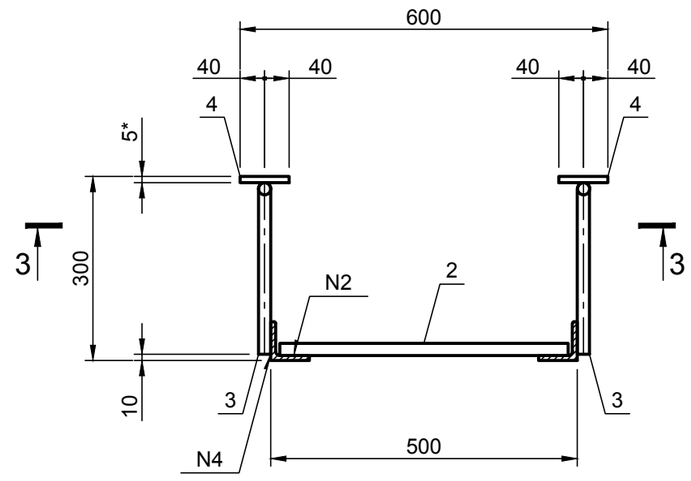

3-3 (1:10)

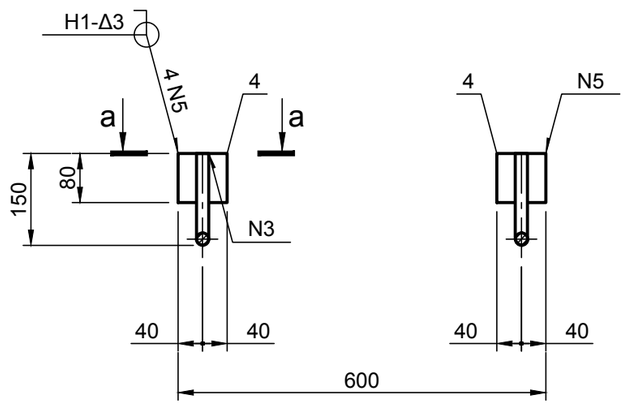

Дет. 3 (1:10)

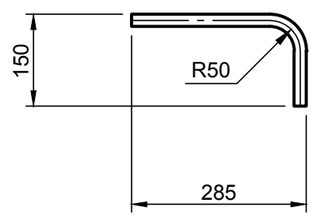

а-а (1:5)

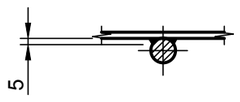

1. * Размеры для справки.
2. Данный чертёж рассматривать совместно с чертежами комплекта 98-0868-2002930-ТХ.
3. Сварные швы по ГОСТ 5264-80 по контуру прилегания элементов, кроме особо оговоренных.
4. Катет сварного шва принимать равным наименьшей толщине свариваемых элементов , кроме особо оговоренных.
5. Электроды типа Э42 по ГОСТ 9467-75.
6. Необозначенные предельные отклонения размеров +/- IT16/2.

«Техническое переоснащение участка производствашамотных изделий АЦ с заменой систем аспирации промывателей СИОТ на рукавные фильтры» ЧАО «ЗАПОРОЖОГНЕУПОР» по адресу: Северное шоссе/ ул. Тепличная д. 22 «Б»/1, г. Запорожье

98-0868-2002930.62.00.000 СБ

Изм.	Кол.	Лист	№ докум.	Подп.	Дата
Разраб.		Турбай			07.19
Провер.		Осьмушко			07.19
Нач. отд.		Осьмушко			07.19
Н. контр.		Гришко			07.19
Утв.		Нещетный			07.19

Стремянка и ограждение фильтра

Сборочный чертёж

Лит	Масса	Масштаб
	70,9	1:20

Лист 26 Листов

Марка ЛС3

ООО «ИНСТИТУТ ЮЖГИПРОЦЕМЕНТ» г. Харьков

Согласовано:

Взам. инв. №

Подп. и дата

Инв. № подл.

Копировал

Формат А2

Марка ЛС4

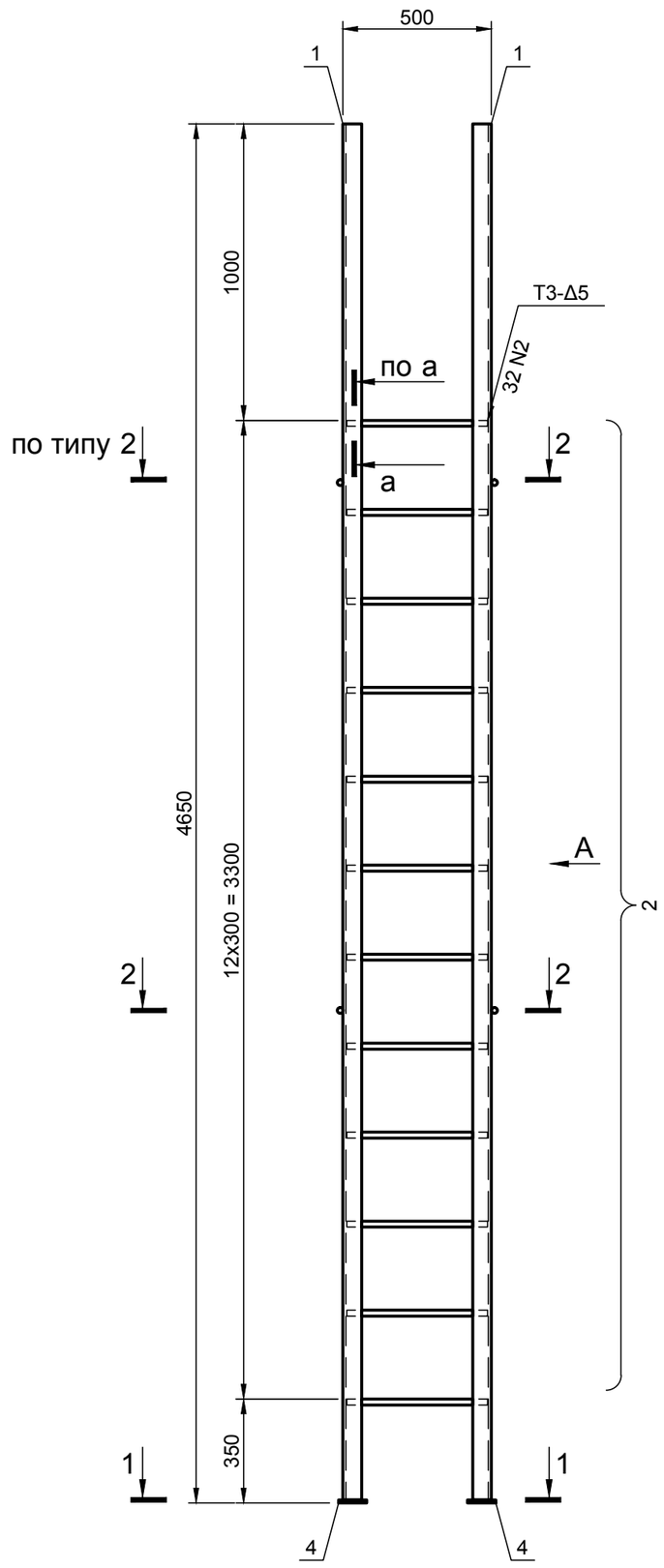

А

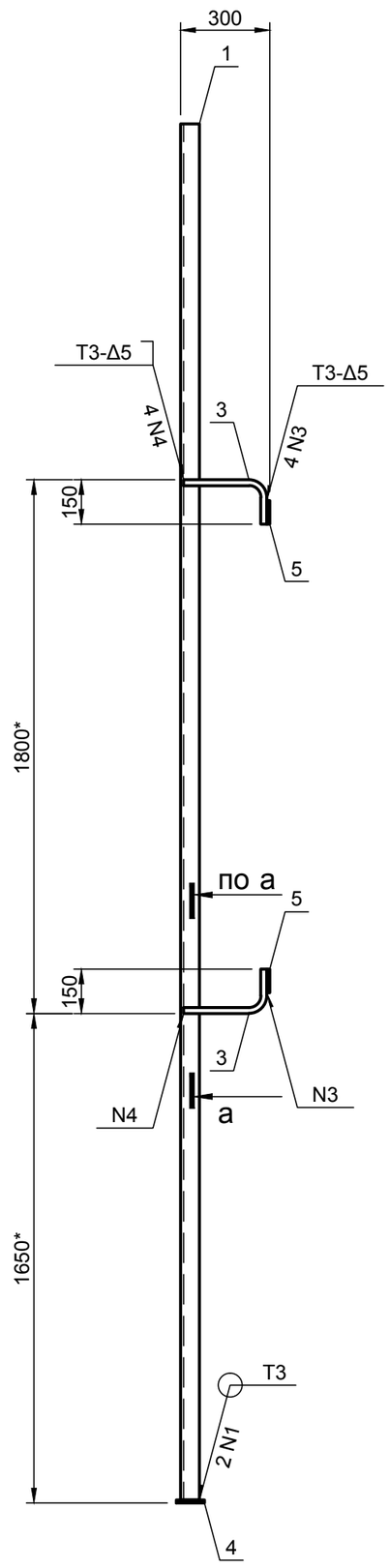

Детали на отправочную марку

Марка	Поз.	Сечение	Длина, мм	Кол. т	Кол. н	Масса, кг шт.	Масса, кг всего	Масса, кг марки	Марка стали	Примечание
ЛС4	1	L 63x5	4640	2		22,3	44,6	66,3	С235	БЧ
	2	Кр. Ø 20	475	12		1,2	14,4		Ст3кп	
	3	Кр. Ø 20	394	4		1	4			
	4	- 95x10	95	2		0,7	1,4		С235	БЧ
	5	- 5x80	80	4		0,3	1,2		Ст3кп	
	Масса наплавленного металла 1 %						0,7			

1-1 (1:10)

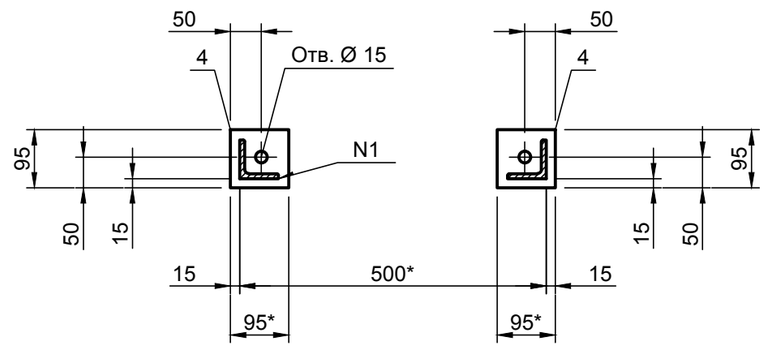

2-2 (1:10)

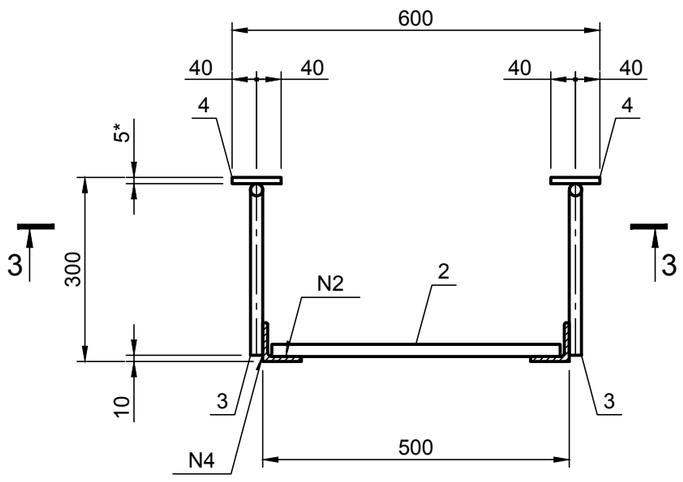

3-3 (1:10)

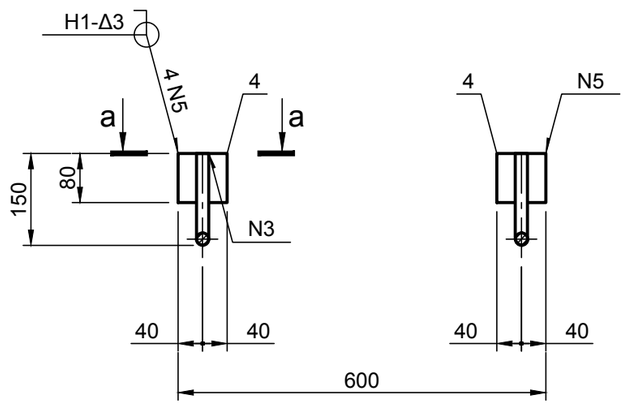

Дет. 3 (1:10)

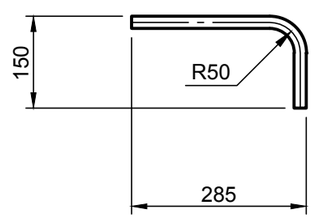

а-а (1:5)

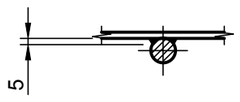

1. * Размеры для справки.
2. Данный чертёж рассматривать совместно с чертежами комплекта 98-0868-2002930-ТХ.
3. Сварные швы по ГОСТ 5264-80 по контуру прилегания элементов, кроме особо оговоренных.
4. Катет сварного шва принимать равным наименьшей толщине свариваемых элементов , кроме особо оговоренных.
5. Электроды типа Э42 по ГОСТ 9467-75.
6. Необозначенные предельные отклонения размеров +/- IT16/2.

«Техническое переоснащение участка производствашамотных изделий АЦ с заменой систем аспирации промывателей СИОТ на рукавные фильтры» ЧАО «ЗАПОРОЖОГНЕУПОР» по адресу: Северное шоссе/ ул. Тепличная д. 22 «Б»/1, г. Запорожье

98-0868-2002930.62.00.000 СБ

Изм.	Кол.	Лист	№ докум.	Подп.	Дата
Разраб.		Турбай			07.19
Провер.		Осьмушко			07.19
Нач. отд.		Осьмушко			07.19
Н. контр.		Гришко			07.19
Утв.		Нещетный			07.19

Стремянка и ограждение фильтра

Сборочный чертёж

Лит	Масса	Масштаб
	66,3	1:20

Лист 27 Листов

Марка ЛС4

ООО «ИНСТИТУТ ЮЖГИПРОЦЕМЕНТ» г. Харьков

Согласовано:

Взам. инв. №

Подп. и дата

Инв. № подл.

Копировал

Формат А2