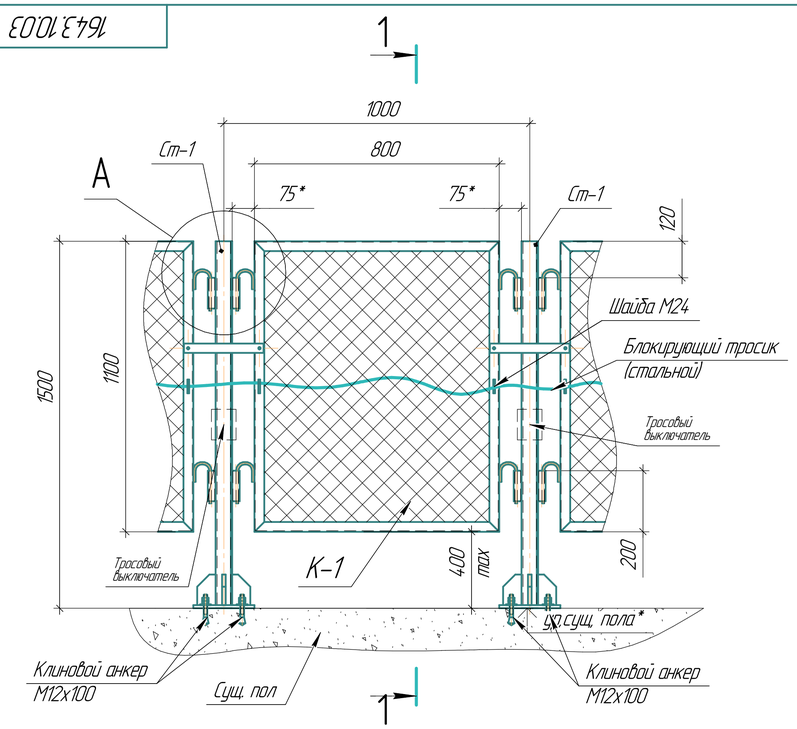

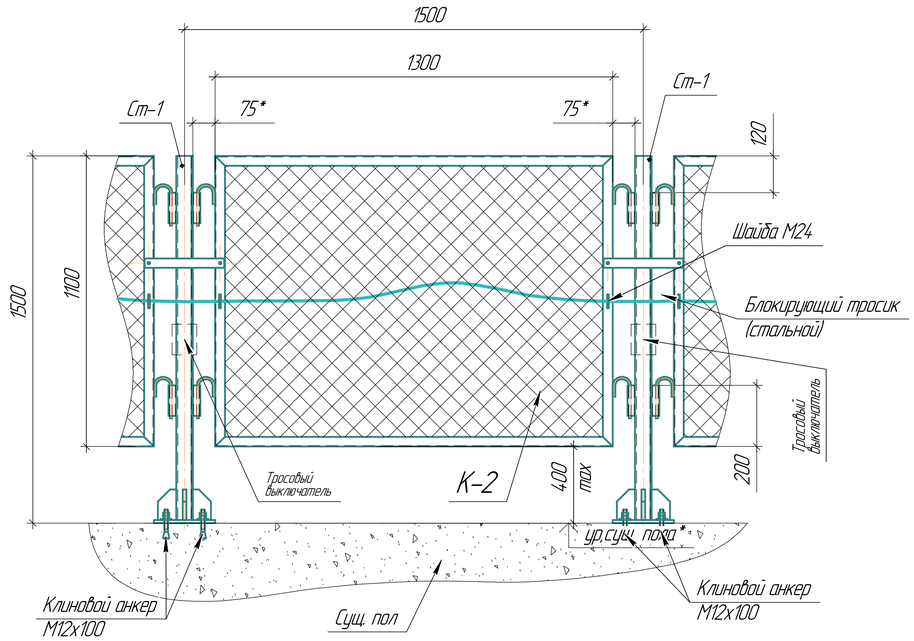

A(1:5)

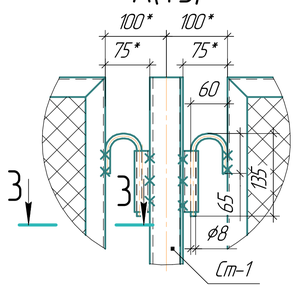

3–3(1:2)

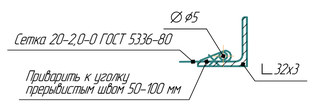

1–1(1:10)

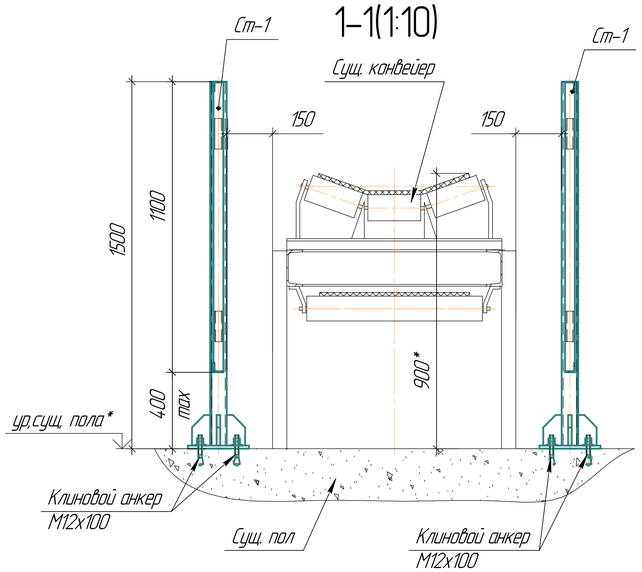

(1:10)

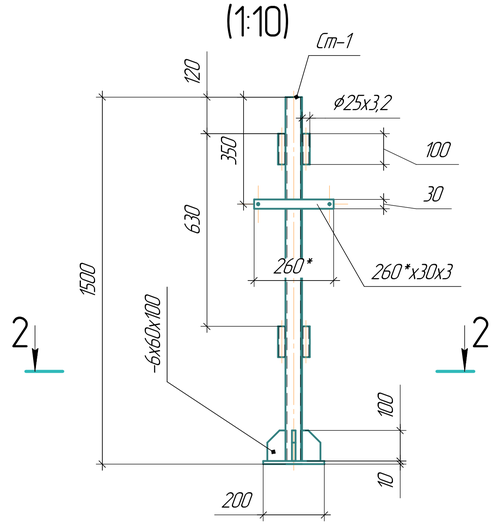

2–2(1:5)

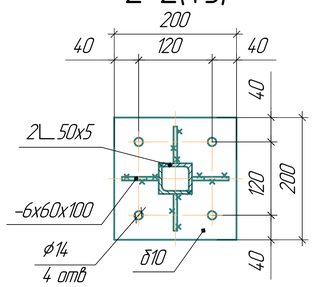

только при выключенном и обесточенном оборудовании.
Стойки Ст-1 установить на существующий бетонный пол цеха. Пластины стоек крепить к полу клиновыми анкерами М12х100. Допускается замена 2∟50х5 на квадратную трубу ☐ 40х40х3. При замене уточнить расход металла.

5 Конструкция секций ограждения сварная. Сварку выполнять электродами Э-42 по ГОСТ 5264-80. Высоту сварных швов принимать по наименьшей толщине свариваемых элементов. Разделка кромок по профилю примыкания. Острые кромки скруглить, сварные швы зачистить до плоскости основного металла.

6 К ограждению приварены Шайбы 24 в которых проложена проволока (трос), соединенная с концевым выключателем, отключающим конвейер при снятии секции.

7 Материал конструкций сталь углеродистая В Ст3 кп2 по ГОСТ 380-2005.

8 Допускается замена сортамента при согласовании с заказчиком, а так же при соблюдении необходимых требований безопасности и эксплуатационных свойств. При замене сортамента уточнить расход металла.

9 Ограждение спроектировано согласно СТП 00191885-063:2020.

10 Все м/к окрасить масляной краской за 2 раза по слою грунта согласно СТП 00191885-063.2020.

11 Расход материалов уточнить при составлении дефектной ведомости цеха. При необходимости все вопросы согласовать с ПКО.

12 *Размеры уточнить по месту.

13 Ранее выданный чертеж 1643.00.05 аннулировать.

Ведомость стальных элементов

Обозначение	Наименование	Сечение: Эскиз	Поз.	Состав	Кол-во	Марка материала	Примечание
Ст-1	Стойка		1	2∟50х5	1	В Ст3 кп2	l=1,5 м
			2	Труба ø25х3,2	4		l=0,1 м
			3	-10х200х200	1		F=0,04 м²
			4	-6х60х100	4		F=0,006 м²
			5	-230х30х3	1		
			6	Болт М8	2		
К-1	Карта ограждения		1	∟32х3	1		l=3,8 п.м.
			2	Сетка 20-2,0	1		F=0,88 м²
			3	Ø ø5	1		l=3,8 п.м.
			4	Шайба М24	2		
			5	Ø ø8	4		l=0,23 м
К-2	Карта ограждения		1	∟32х3	1		l=4,8 п.м.
			2	Сетка 20-2,0	1		F=1,43 м²
			3	Ø ø5	1		l=4,8 п.м.
			4	Шайба М24	1		
			5	Ø ø8	4		l=0,23 м

Выборка стали на один элемент Ст-1 (Стойка)

Профиль	ГОСТ	Марка стали	Вес в кг	Примечание
∟50х5	8509-93	В Ст3 кп2	11,4	l=3 м
Труба ø25х3,2	3262-75	В Ст3 кп2	1	l=0,4 м
-s6	19904-90	В Ст3 кп2	1,13	F=0,024 м²
-s10	19904-90	В Ст3 кп2	3,1	F=0,04 м²
-s3	19904-90	В Ст3кп2	0,2	F=0,0078 м²
Итого:			16.83	
1% на массу наплавленного металла			0,2	
Итого с учетом коэффициента 1,03 на отходы:			17.33	
Всего:			17.53	

Клиновой анкер М12х100 – 4 шт;
Болт М8 – 2шт
Гайка М8 – 4 шт
Шайба 8 – 2 шт

Выборка стали на один элемент К-1 (Карта ограждения) – (0,8 м)

Профиль	ГОСТ	Марка стали	Вес в кг	Примечание
∟32х3	8509-93	В Ст3 кп2	6.1	l=3,8 м
Сетка 20-2,0-0	5336-80		2,7	F=0,88 м²
Ø ø5	2590-88		0,6	l=3,8 м
Ø ø8	2590-88		0,4	l=1 м
Итого:			9,8	
1% на массу наплавленного металла			0,01	
Итого с учетом коэффициента 1,03 на отходы:			10.09	
Всего:			10.1	

Шайба М24 – 2 шт; Проволока медная круглая электротехн. МТ ø5 – 1,1 п.м. или трос

Выборка стали на один элемент К-2 (Карта ограждения) – (1,3 м)

Профиль	ГОСТ	Марка стали	Вес в кг	Примечание
∟32х3	8509-93	В Ст3 кп2	7.7	l=4,8 м
Сетка 20-2,0-0	5336-80		4.3	F=1,43 м²
Ø ø5	2590-88		0,7	l=4,8 м
Ø ø8	2590-88		0,4	l=1 м
Итого:			13.14	
1% на массу наплавленного металла			0,01	
Итого с учетом коэффициента 1,03 на отходы:			13.53	
Всего:			13.54	

Шайба М24 – 2 шт; Проволока медная круглая электротехн. МТ ø5 – 1,6 п.м. или трос

Дополнительные материалы:
Тросовый выключатель:
возле приводного барабана – 1 шт;
возле натяжного барабана – 1 шт

1 Чертежом предусматривается устройство ограждения рабочей зоны конвейера.

2 Ограждение представляет собой стойки Ст-1 и съемные карты К-1 (0,8 м) и К-2 (1,3 м) по периметру, соединенные между собой проволокой медной элетротехнической ø5 или тросом.

3 Все работы по устройству ограждения выполнять по наряду-допуску и в соответствии с ПОР, в котором необходимо предусмотреть мероприятия обеспечивающие безопасные условия производства работ.

4 Работы по устройству, монтажу и демонтажу ограждения выполнять

Изм.	Лист	№ докум.	Подп.	Дата	Цеха ЧАО "Запорожогнеупор"
					1643.10.03
Разраб.	Перевала				Ограждение конвейера — Лит. / Масса / Масштаб 1:15
Нач. ПКО	Кохановская				Лист / Листов 1
Согласов.					ПКО ЧАО "Запорожогнеупор"

Копировал
Формат А1